NINZ®
FIREDOORS

Barras antipánico

«La seguridad en tus manos»

Las barras antipánico NINZ® están marcadas CE según la norma EN 1125:2008. Representan el perfecto connubio entre ejecución técnica y simple elegancia.

Barras antipánico NINZ®

DISPOSICIONES/NORMATIVA	3 - 5
EXUS	6 - 11
EXUS PARA VIDRIO	12 - 13
TWIST	14 - 17
SLASH	18 - 23
INFORMACIONES GENERALES	24
VARIACIONES A PEDIDO	25
DIBUJOS DE DIMENSIONES	26 - 28

NOTA
Derechos de autor reservados. Reproducción (incluso sólo parcial) previa autorización por parte de NINZ® S.p.A. La firma NINZ® S.p.A. se reserva la facultad de aportar modificaciones al producto. Todas las medidas indicadas se entienden expresadas en mm. Para todo el contenido de la presente ficha nos reservamos el aporte de cambios técnicos sin previo aviso.

Por motivos de impresión los colores representados en el presente catálogo son meramente indicativos.

EXUS® Twist SLASH

- Marcadas CE según la norma EN 1125:2008
- Sistema de funcionamiento con cerraduras de embutir
- Idóneos para el uso en puertas cortafuego/cortahumo, de clase hasta EI_2 120 o REI 120
- Para puertas de 1 hoja; para hoja activa y pasiva de puertas de 2 hojas
- Para hojas con una dimension de hueco hasta 1350 x 2880 mm
- Para hojas de peso hasta 300 kg
- Durabilidad testeada para 200.000 ciclos de apertura/cierre
- Testeadas para temperaturas de -10°C hasta +60°C
- KIT que incluye todos los elementos aprobados en la prueba

NORMA EN 1125:2008

Nueva norma europea para los dispositivos de salida antipánico marcados CE eentrada en vigor desde el 01.01.2010 sustituyendo la anterior norma EN 1125:1997 + A1:2001.v
La norma especifica los requisitos para la fabricación, las prestaciones y las pruebas de los dispositivos para las salidas antipánico activadas mecánicamente por una barra horizontal y diseñadas específicamente para el uso en una situación de pánico en las vías de escape.

La conformidad CE del dispositivo de salida antipánico a los requisitos de la norma, debe ser demostrada mediante una prueba inicial de tipo y control de producción ejecutada por el fabricante bajo la vigilancia continua por parte del organismo de certificación.

Requisitos y medidas de seguridad

- La elección de un dispositivo depende de un análisis del riesgo de su empleo, previsto en las puertas instaladas en las vías de escape;
- Para las salidas antipánico se han previsto solamente dispositivos que cumplen con lo estipulado en la norma EN 1125 que permiten salir en cualquier momento, mediante una sola operación de la barra horizontal, que además no necesitan de algún conocimiento previo del funcionamiento del dispositivo y que la apertura se produzca también en condiciones de puerta sometida a carga. Dichos requisitos simulan, en efecto, las fuerzas que podrían ser aplicadas por personas en un ataque de pánico;
- Un dispositivo para salidas antipánico, debe ser diseñado en modo tal que pueda de abrir una puerta desde el interior en cada momento y en menos de 1 segundo;
- Los materiales de un dispositivo para las salidas antipánico deben ser adecuados para permitir el funcionamiento a temperaturas comprendidas entre los -10°C et +60°C;
- **Debe verificarse la idoneidad al uso en puertas cortafuego/cortahumo, que se alcanza sólo superando una prueba de resistencia al fuego realizada en ambos lados de la puerta en conformidad con la norma EN 1634-1**;
- **Es extremadamente importante que un dispositivo antipánico no sea utilizado en el conjunto de una puerta cortafuego cuyo tiempo de resistencia al fuego es mayor de aquel para el cual el dispositivo ha sido aprobado**;
- Para reducir el riesgo de atrapado de los dedos y/o el bloqueo del dispositivo se han prescrito verificaciones a realizar mediante la inspección visual y medición con adecuados calibres;
- Los cantos y los ángulos que podrían provocar lesiones a las personas deben ser redondeados;
- Un dispositivo para salida antipánico que accione barras verticales superiores e inferiores (ejemplo hoja pasiva), debe asegurar que la posible manipulación de la barra inferior no haga activar aquella superior;
- El enclavamiento inferior del suelo, debe tener una altura no superior a 15 mm y debe ser achaflanad en dirección de la vía de escape;
- La lubricación periódica debe ser posible sin desmontar el dispositivo;
- Para permitir la aplicación en puertas con peso superior a los 200 kg y con dimensiones de la hoja superior a 1320 x 2520 mm se requieren otras pruebas a realizar en condiciones más severas;
- La duración de un dispositivo antipánico es clasificada con el grado 6 (100.000 ciclos) y con el grado 7 (200.000 ciclos). Para las hojas pasivas el grado 6 corresponde a 10.000 ciclos y el grado 7 a 20.000 ciclos;
- La presencia de un mando desde el exterior (llave, cilindro, manilla de palanca, pomo, etc) no debe, en ningún modo, impedir el accionamiento del dispositivo antipánico desde el interior;
- **Un mando desde el exterior diferente de aquellos previstos por el fabricante del dispositivo antipánico no debe considerarse conforme a la norma**;
- Un mando desde el exterior previsto por el fabricante del dispositivo, puede ser de accionamiento manual o eléctrico (por ej, electromanilla o cerradura con activación eléctrica de la manilla);
- Los materiales que constituyen el dispositivo antipánico, no deben contener o emitir sustancias peligrosas más allá de los límites previstos por las normas europeas o en cualquier reglamento nacional;
- Un dispositivo para las salidas antipánico debe suministrarse con instrucciones claras y detalladas para la instalación y el mantenimiento, incluida la lista de todos los elementos que han sido ensayadas y aprobados para el uso del dispositivo y que pueden ser suministrados en confecciones separadas;
- **Es fundamental que un dispositivo para las salidas antipánico sea instalado debidamente como ha sido definido por el fabricante y provisto de componentes debidamente compatibles**;
- Normalmente la barra horizontal debería instalarse a una altura comprendida entre 900 y 1100 mm del nivel del suelo terminado, cuando la puerta está en posición de cierre. En el caso de que se sepa que la mayoría de los ocupantes de los locales son niños, se deberá considerar reducir la altura de la barra;
- Una vez instalado el dispositivo, las instrucciones deben ser entregadas al utilizador, que deberá conservarlas y utilizarlas para las operaciones necesarias de mantenimiento;
- **Para garantizar las prestaciones en conformidad con la certificación es necesario realizar los controles demantenimiento ordinario a intervalos no mayores de un mes, verificando periódicamente que todos los componentes del sistema sean aún conformes con la lista de los componentes suministrados al origen**.

GACETA OFICIAL DE LA UNIÓN EUROPEA 04.07.2009

Informaciones procedentes de los estados miembros:
Comunicación de la Comisión en el ámbito de aplicación de la directiva 89/106/CEE del Consejo relativa a la aproximación de las disposiciones legislativas, reglamentarias y administrativas de los Estados Miembros concernientes los productos de construcción.

OEN (1)	Referencia y título de la norma	Référence de l'ancienne norme
CEN	EN 1125:2008 Herrajes para la edificación. Dispositivos antipánico para salidas de emergencia activados por una barra horizontal Requisitos y métodos de ensayo	EN 1125/1997

Fecha de entrada en vigor de la norma como norma europea armonizada	Fecha de venicimiento del período de coexistencia
01.01.2009	01.01.2010

Disposiciones/Normativa

MARCA CE SEGÚN EN 1125 : 2008

Cómo leer la marca CE:

CE	Marca de conformidad CE constituida por el símbolo CE indicado en la Directiva 93/68/CE
Dispositivo antipánico EXUS	Descripción del producto
Ninz S.p.A. Corso Trento, 2/A I-38061 ALA (TN)/ITALIA	Nombre o marca de identificación y dirección registrada del fabricante
08	Últimas dos cifras del año donde ha sido aplicada la marca
EN 1125:2008	Número de la norma
0425	Número de identificación del organismo de certificación
1228-CPD-2007	Número del certificado CE

3	7	7	B	1	3	2	1	A	A
1°	2°	3°	4°	5°	6°	7°	8°	9°	10°

Clasificación del producto

CLASIFICACIÓN SEGÚN EN 1125:2008

Cómo leer la clasificación:

Categoria de uso (1° carácter)
Debe utilizarse un solo grado de uso:
- grado 3: uso muy frecuente con escasa propensión a prestar atención, es decir, cuando existe la posibilidad de accidente y uso inapropiado.

Duración (2° carácter)
Deben usarse dos grados de durabilidad:
- grado 6: 100.000 ciclos de prueba;
- grado 7: 200.000 ciclos de prueba.

Peso de la puerta (3° carácter)
Deben utilizarse tres grados de masa de la puerta:
- grado 5: hasta 100 kg;
- grado 6: hasta 200 kg;
- grado 7: más 200 kg.

Idoneidad al uso o en puertas cortafuego/cortahumo (4° carácter)
Deben utilizarse tres grados:
- grado 0: no aprobado para el uso en puertas cortafuego/cortahumo;
- grado A: idóneo al uso en puertas cortahumo;
- grado B: idóneo al uso en puertas cortafuego/cortahumo según una prueba de conformidad con la norma EN 1634-1.

Seguridad para las personas (5° carácter)
Debe utilizarse un solo grado de seguridad para las personas:
- grado 1: todos los dispositivos para las salidas antipánico deben garantizar la seguridad de las personas, por lo tanto, a los fines de la presente norma se ha indicado solamente el grado máximo.

Resistencia a la corrosión (6° carácter)
Deben ser utilizados dos grados de resistencia a la corrosión especificados en la norma EN 1670:2007:
- grado 3: 96 horas (alta resistencia);
- grado 4: 240 horas (altisima resistencia).

Seguridad para los bienes (7° carácter)
Debe utilizarse un solo grado de seguridad para los bienes:
- grado 2: existe una categoría única que representa el grado mínimo obtenible en función del hecho que la seguridad de los bienes debe ser considerada secundaria respecto a aquella de las personas.

Saliente de la barra horizontal (8° carácter)
Deben utilizarse dos grados de saliente de la barra horizontal:
- grado 1: saliente hasta 150 mm (saliente aumentada);
- grado 2: saliente hasta 100 mm (saliente estándar).

Tipo de accionamiento de la barra horizontal (9° carácter)
Deben usarse dos tipos de accionamiento:
- tipo A: dispositivo para las salidas antipánico con accionamiento mediante barra de empuje (ejemplo EXUS, TWIST);
- tipo B: dispositivo para las salidas antipánico con accionamiento mediante barra de empuje (ejemplo SLASH).

Campo de aplicación de la puerta (10° carácter)
Deben utilizarse tres categorías de campos de aplicación de la puerta según el uso final del dispositivo para las salidas:
- categoria A: puerta de una hoja, puerta de dos hojas, hoja activa o pasiva;
- categoria B: sólo puerta de una hoja;
- categoria C: puerta de dos hojas, sólo hoja pasiva.

INSTALACIONES PARA ENSAYOS

Nuestra empresa dispone de sus instalaciones de ensayo y experimentación para garantizar la máxima calidad, fiabilidad e innovación al servicio de nuestros clientes.

Horno empresarial

Instalaciones para pruebas mecánicas

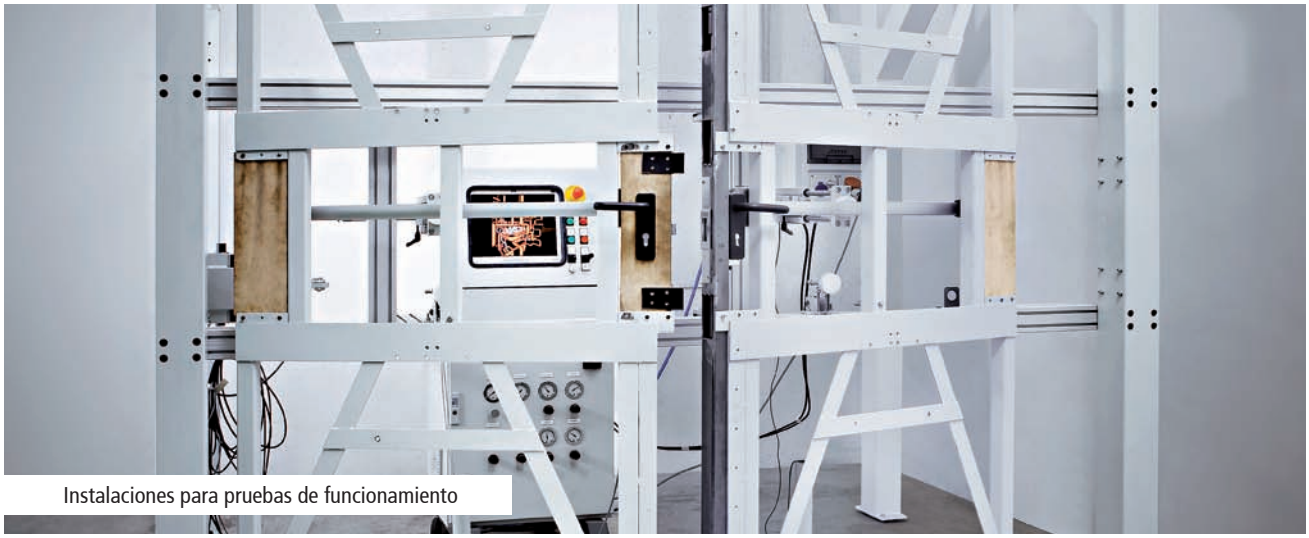

Instalaciones para pruebas de funcionamiento

PRESENTACIÓN

Barra antipánico EXUS®

La firma Ninz S.p.A., empresa líder en el sector de las puertas cortafuego, se confirma una vez más una empresa que mira hacia delante, hacia el futuro con una búsqueda continua que imprime una fuerte identidad para el diseño y la tecnología de sus productos como la nueva gama de barras antipánico EXUS®.
Las barras EXUS® están marcadas CE según la norma europea UNI EN 1125:2008 entrada en vigor el 1° de enero 2010 y que prevé una serie de innovaciones sustanciales ampliando ulteriormente los requisitos requeridos para la máxima seguridad y facilidad de apertura.

El KIT ideado para vuestras exigencias

Toda la serie de barras **EXUS®** es propuesta en elegantes y funcionales KIT para presentarla en el marco más apropiado a la distribución.
La confección del KIT es determinante para dar garantías al cliente, al instalador y al usuario final de recibir un sistema antipánico completo en todas sus partes que seguramente responde totalmente a aquel certificado CE.

Acabados

Cuidado del detalle y atención a las proporciones son características que se ponen en evidencia gracias a los materiales escogidos y a los acabados.
Además de la versión en **NYLON negro** combinada a la barra de **ALUMINIO anodizado**, han nacido nuevas combinaciones como aquella totalmente en acero **INOX satinado** o de **ALUMINIO cromado brillante** combinado a la barra de **ALUMINIO anodizado**. Se pueden disponer de varias colores y de superficies para otras tantas soluciones estéticas.
La estética particular de formas suaves es una de las ventajas exclusivas de las barras antipánico **EXUS®**, fruto de proyectos aplicados en colaboración con el Studio MM Design que desde hace muchos años colabora con la empresa.

Certificaciones y repuestos

Dada la importancia de mantener la conformidad de todo el sistema certificado CE, se ha puesto especial atención a los repuestos porque forman parte de todo el sistema que ha sido sometido a prueba según la normativa UNI EN 1125:2008 y son esenciales para el mantenimiento del certificado CE.
Sólo montando un **repuesto original NINZ** se tiene la garantía que el producto mantiene sus características y no las modifica en el tiempo.
Precisamente por estos motivos todas las instrucciones de la barra antipánico **EXUS®**, reproducen además de las indicaciones para una colocación correcta in situ y un buen mantenimiento, también un dibujo de despiece desde el cual identificar cada mínimo detalle del sistema certificado y todas las referencias necesarias para la solicitud de los repuestos.

Con la nueva barra antipánico **EXUS®** la firma NINZ S.p.A. demuestra, la voluntad de creer en el desarrollo del mercado invirtiendo en los proyectos y en la imagen empresarial para dar a sus productos un valor añadido manteniendo aún una relación calidad-precio muy competitiva.

Maneta NYLON negro

Maneta ALUMINIO con palanca de INOX y placa de ALLUMINIO cromata

Maneta de acero INOX satinado

NOTA
De serie los mandos externos se suministran con el mismo acabado de la barra.

EXUS® - Características, certificaciones

Barra antipánico

CARACTERÍSTICAS

- Producto de diseño nuevo y con una concepción tecnológica de vanguardia;
- Se puede suministrar en las combinaciones de color y de superficie: de acero inox satinado para los brazos de palanca y la barra, o en aluminio con los brazos palanca en acabado cromado brillante y la barra de aluminio anodizado y otra vez la combinación clásica, pero siempre actual, de los brazos de palanca de nylon negro con la barra de aluminio anodizado;
- Certificado para cerraduras a empotrar en una entrada de 40 o 65 mm para hoja simple y para hoja activa, con entrada de 30 u 80 mm para hoja pasiva con rotación del cuadro de hasta 45°;
- Posibilidad de cerrar con llave también desde el lado de la barra;
- Reversible para su montaje a la derecha o a la izquierda;
- Saliente 125 mm;
- Propuesto en un KIT completo, con embalaje en una sola caja de color negro/amarillo;
- Etiqueta aplicada sobre el embalaje que identifica las características del producto;
- Amplia gama de personalización: barra coloreada, coloreadas o de acero inox, cerradura con función también de control de acceso, cilindros especiales cifrados o maestros.

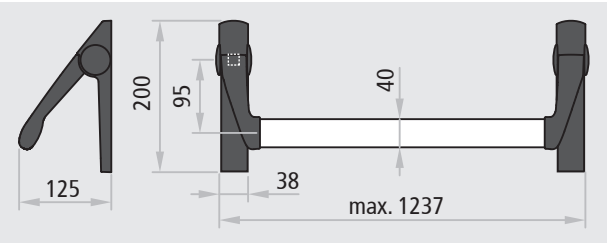

CERTIFICACIÓN

Idonea para puerta de una hoja y para hoja activa y pasiva de puertas de dos hojas con una dimensión de hasta 1350 x2880 mm/ hoja, de peso de 300 Kg/hoja.

CE

Denominación	DISPOSITIVO ANTIPÁNICO EXUS
Fabricante	Ninz S.p.A. Corso Trento, 2/A I-38061 ALA (TN)/ITALIA
Año aplicación marca	08
Número y año de la norma	EN 1125:2008
Organismo de certificación	0425
Número del certificado CE	1228-CPD-2007
Clasificaciòn	**3 7 7 B 1 3 2 1 A A**

1° Categoría de uso: muy frecuente
2° Durabilidad: 200.000 ciclos
3° Peso de la puerta: superior a los 200 kg
4° Idonea para puertas cortafuego/cortahumo
5° Seguridad: adecuado para las vías de escape
6° Alta resistencia a la corrosión 96h
7° Seguridad de los biens 1000 N
8° Saliente de la barra de hasta 150 mm
9° Tipo de accionamiento con barra de empuje
10° Adecuado para puerta de una y dos hojas

EXUS®

EXUS® es una marca registrada de propiedad de la firma Ninz S.p.A.

Idonea también para puertas con clasificación de hasta:

$EI_2$120 REI 120 cortahumo

ICIM

ATTESTATO DI CONFORMITÀ
DIRETTIVA 89/106/CEE
CERTIFICATE OF CONFORMITY
DIRECTIVE 89/106/CEE

CE 0425

Questo certificato è rilasciato in conformità a quanto prescritto dall'Art.6 par.2 lettera b) del DPR 21 aprile 1993, n°246 (Direttiva 89/106/CEE) ed attesta la conformità del prodotto di seguito identificato agli Art.1, Art.2 ed allegato A del DPR 21 aprile 1993, n°246 (Direttiva 89/106/CEE)

This certificate has been issued in conformity to what prescribed by the Art.6 par.2 letter b) of the DPR 21/04/1993, n°246 (Directive 89/106/EC) and certifies the conformity of the product described below to the Art.1, Art.2 and attachment A of DPR 21/04/1993, n°246 (Directive 89/106/EC)

ATTESTATO N°	**1228** - CPD - 2007	***CERTIFICATE N°***
Organismo notificato		***Notified Body***
ICIM S.p.A. - Piazza A. Diaz, 2 – 20123 MILANO (ITALY)		**N° d'identification: 0425**
Dati Fabbricante		***Manufacturer***
Sede legale	**NINZ S.p.A. Corso Trento, 2/A 38061 ALA (TN) ITALY**	*Head office*
Unità operativa		*Operative unit*
Dati prodotto		***Product***
Tipologia	**DISPOSITIVI ANTIPANICO PER USCITE DI SICUREZZA AZIONATI MEDIANTE UNA BARRA ORIZZONTALE** ***PANIC EXIT DEVICES***	*Type*
Denominazione	Dispositivo antipanico: serie "TWIST" "EXUS LP" "EXUS LA" "EXUS LX" Serrature antipanico: art. AP16/18, SCA 1 3201001.019/020, 4506002.17 (V) Controserrature antipanico: art. AP020P, AP020U, 4506002.18 (V) Dispositivo superiore: art. 3105080, 3105024, 4506003 (V) Riscontro asta: art. 2401036, 2401046, 2401044, 4506005 (V) Boccola pavimento: art. 2401001, 2401007, 3105091, 4509006 (V) Aste verticali: art. 3305015, 3305016, 3305002, 4509003 (V) Riscontro serratura: art. 2401006, 2401005, 2401015, 2401014, 4506006 (V) Comandi esterni: art. BM, BSP, BS, BMC, BC, B, A, BM inox, BM alu, BSP inox, BSP alu	*Denomination*
Sistema di attestazione della conformità	**1**	*Attestation of conformity*
Norma di riferimento	**EN1125:2008**	*Standard*
Classificazione	**3 7 7 B 1 3 2 1 A A**	*Classification*
Eventuali estensioni	**Nessuna / *None***	***Extensions***
Eventuali condizioni di subordine della Certificazione CE	**Nessuna / *None***	***Possible conditions of subordination of the CE Certification***

Il presente attestato è valido esclusivamente per il prodotto indicato. Eventuali varianti da apportare devono essere approvate da ICIM SpA
The present issue is valid only for the product described above. Possibile changes to be brought in have to be approved by ICIM S.p.A.

Data di emissione *First issue*	Emissione corrente *Current Issue*	Data di scadenza *Expiring date*	
18/04/2007	**07/05/2009**	**17/04/2017**	**ICIM S.p.A.** Il Presidente Ing. Tullio Badino

KIT EXUS® LP NYLON NEGRO

Barra antipánico para cerraduras de embutir - CE EN 1125:2008

KIT EXUS® LP EN NYLON NEGRO

Descripción

La barra antipánico EXUS LP está constituida por una barra horizontal de aluminio anodizado que se acopla en los brazos de palanca fijados a los mecanismos de mando para el accionamiento de la cerradura.

- Reversible para su montaje a la derecha o a la izquierda;
- Aplicable a puertas de una y dos hojas;
- Adecuado para puertas PROGET/UNIVER/REVER y otros tipos de puertas antipánico;
- La barra horizontal ha sido realizada en extruido de aluminio anodizado de sección elíptica de 40x20 mm y 1150 mm de longitud;
- Los dos brazos de palanca son de nylon negro con núcleo de acero galvanizado;
- Los dos mecanismos de mando, han sido realizados en acero galvanizado con cárter de cobertura de nylon negro de los cuales uno tiene una etiqueta EXIT que identifica el lado cerradura;
- La cerradura es del tipo antipánico/cortafuego para cilindro de perfil europeo;
- Los mandos externos como la placa son de nylon negro, mientras la placa inferior es de acero galvanizado.

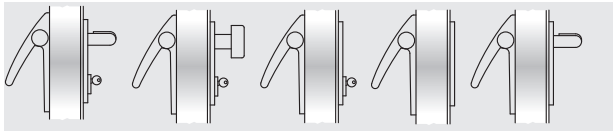

BM BSP BS BC BMC

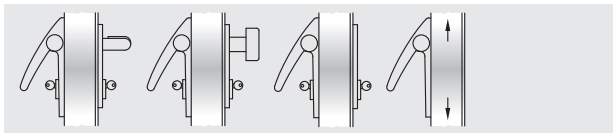

DC BM DC BSP DC BS A

Variaciones a pedido (ver pág. 25)

- Barra aluminio barnizada en los colores RAL
- Mandos externos BM y BSP de acero inox satinado
- Mandos externos BM y BSP barnizados en los colores RAL
- Cerradura antipánico tipo MAC® 1, con función también de control de acceso
- Cilindros cifrados o maestros
- Microinterruptor y pasacable para señalización de la apertura de la puerta

VERSIONES DISPONIBLES

KIT para puertas de hoja simple o para hoja activa de puertas de dos hojas

Contenido del KIT: 1 cerradura antipánico entrada 65 mm, 1 inserto para contacto cerradura, 2 mecanismos de mando, 2 carter de cobertura en nylon negro, 2 brazos de palanca en nylon negro, 1 barra de aluminio anodizado, 1 mando externo en nylon negro, 1 medio cilindro con 3 llaves, 1 cilindro doble con 3 llaves (solo versión DC), 1 patrón de taladrar, 1 pictograma adhesivo (flecha verde), 1 instrucción de instalación/mantenimiento.

Article n°	KIT barra	Grosor hoja
4204301.001	EX LP BM*	60 mm
4204301.002	EX LP BSP	60 mm
4204301.003	EX LP BS	60 mm
4204301.004	EX LP BMC	60 mm
4204301.005	EX LP BC	60 mm
4204301.006	EX LP DC BM*	60 mm
4204301.007	EX LP DC BM*	50 mm
4204301.008	EX LP DC BM*	40 mm
4204301.009	EX LP DC BSP	60 mm
4204301.010	EX LP DC BSP	50 mm
4204301.011	EX LP DC BSP	40 mm
4204301.012	EX LP DC BS	60 mm
4204301.013	EX LP DC BS	50 mm
4204301.014	EX LP DC BS	40 mm

DC - Versiones con cilindro pasante
* versiones que se pueden combinar con la cerradura MAC® 1

KIT para hoja pasiva de puertas de dos hojas. Adecuados para puertas PROGET/UNIVER/REVER cortafuego y multiuso

Contenido del KIT: 1 contracerradura antipánico entrada 80 mm, 2 mecanismos de mando, 2 carter de cobertura en nylon negro, 2 brazos de palanca en nylon negro, 1 barra de aluminio anodizado, 1 dispositivo de reenganche superior, 1 boca en el suelo, 1 abrazadera acompañante (excluido REVER y UNIVER MULTIUSO), 1 patrón de taladrar, 1 pictograma adhesivo (flecha verde), 1 instrucción de instalación/mantenimiento.

Article n°	KIT barra	Puerta
4204302.001	EX LP A	PROGET** cortafuego y multiuso
4204302.002	EX LP A	UNIVER cortafuego
4204302.003	EX LP A	REVER y UNIVER multiuso

**producidos después del 01.01.2005

KIT para hoja pasiva de puertas de dos hojas. Adecuado para otros tipos de puertas multiuso

Contenido del KIT: 1 contracerradura antipánico entrada 80 mm, 2 mecanismos de mando, 2 carter de cobertura en nylon negro, 2 brazos de palanca en nylon negro, 1 barra de aluminio anodizado, 1 dispositivo de reenganche superior, 1 contacto superior, 1 angular de soporte, 1 varilla superior regulable, 1 varilla inferior, 1 boca en el suelo, 1 abrazadera acompañante, 1 patrón para taladrar, 1 pictograma adhesivo (flecha verde), 1 instrucción de instalación/mantenimiento.

Article n°	KIT barra	Puerta
4204305.001	EX LP A	Otros tipos de puertas multiuso

KIT EXUS® LA ALUMINIO

Barra antipánico para cerraduras de embutir - CE EN 1125:2008

NINZ® FIREDOORS

KIT EXUS® LA EN ALUMINIO

Descripción

La barra antipánico EXUS LA está constituida por una barra horizontal de aluminio anodizado que se acopla en los brazos de palanca fijados a los mecanismos de mando para el accionamiento de la cerradura.

- Reversible para la apertura hacia la derecha o hacia la izquierda;
- Aplicable a puertas de una y dos hojas;
- Adecuado para puertas PROGET/UNIVER/REVER y otros tipos de puertas antipánico;
- La barra horizontal ha sido realizada en extruido de aluminio anodizado de sección elíptica de 40 x 20 mm y 1150 mm de longitud;
- Los dos brazos de palanca son de aleación de aluminio, acabado cromado brillante;
- Los dos mecanismos de mando, han sido realizados en acero galvanizado con cárter de cobertura de aleación de aluminio de acabado cromado brillante, de los cuales uno tiene una etiqueta EXIT que identifica el lado de cierre;
- La cerradura es del tipo antipánico/cortafuego para cilindro de perfil europeo;
- Los mandos externos, están compuestos por un manillar o pomo de acero inox AISI 304 y una placa en aleación de aluminio con acabado cromado brillante;
- Acabado de los brazos, carter y placa del manillar con cromo trivalente en el respeto de la normativa ROSH.

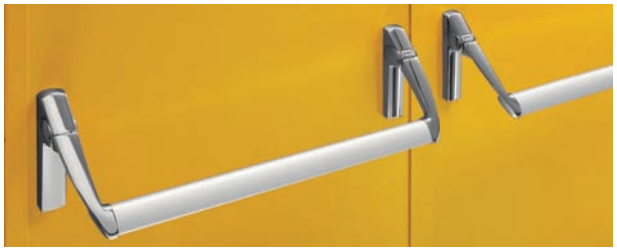

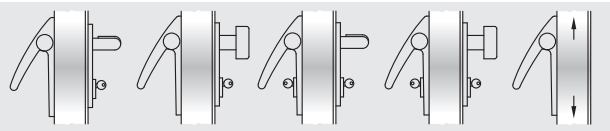

BM BSP DC BM DC BSP A

Variaciones a pedido (ver pág. 25)

- Barra aluminio barnizada en los colores RAL
- Cerradura antipánico tipo MAC® 1, con función también de control de acceso
- Cilindros cifrados o maestros
- Microinterruptor y pasacable para señalización de la apertura de la puerta

VERSIONES DISPONIBLES

KIT para puertas de hoja simple o para hoja activa de puertas de dos hojas

Contenido del KIT: 1 cerradura antipánico entrada 65 mm, 1 inserto para contacto cerradura, 2 mecanismos de mando, 2 carter de cobertura de aluminio cromado brillante, 2 brazos de palanca de aluminio cromado brillante, 1 barra de aluminio anodizado, 1 mando externo inox/aluminio, 1 medio cilindro con 3 llaves, 1 cilindro doble con 3 llaves (solo versión DC), 1 patrón de taladrar, 1 pictograma adhesivo (flecha verde), 1 instrucción de instalación/mantenimiento.

Article n°	KIT barra	Grosor hoja
4204301.015	EX LA BM*	60 mm
4204301.016	EX LA BSP	60 mm
4204301.017	EX LA DC BM*	60 mm
4204301.018	EX LA DC BM*	50 mm
4204301.019	EX LA DC BM*	40 mm
4204301.020	EX LA DC BSP	60 mm
4204301.021	EX LA DC BSP	50 mm
4204301.022	EX LA DC BSP	40 mm

DC - Versiones con cilindro pasante
* versiones que se pueden combinar con la cerradura MAC® 1

KIT para hoja pasiva de puertas de dos hojas. Adecuados para puertas PROGET/UNIVER/REVER cortafuego y multiuso

Contenido del KIT: 1 contracerradura antipánico entrada 80 mm, 2 mecanismos de mando, 2 carter de cobertura de aluminio cromado brillante, 2 brazos de palanca de aluminio cromado brillante, 1 barra de aluminio anodizado, 1 dispositivo de reenganche superior, 1 boca en el suelo, 1 abrazadera acompañante (exclusivo REVER y UNIVER MULTIUSO), 1 patrón de taladrar, 1 pictograma adhesivo (flecha verde), 1 instrucción de instalación/mantenimiento.

Article n°	KIT barra	Puerta
4204302.004	EX LA A	PROGET** cortafuego y multiuso
4204302.005	EX LA A	UNIVER cortafuego
4204302.006	EX LA A	REVER y UNIVER multiuso

**producidos después del 01.01.2005

KIT para hoja pasiva de puertas de dos hojas. Adecuadas para otros tipos de puertas multiuso

Contenido del KIT: 1 contracerradura antipánico entrada 80 mm, 2 mecanismos de mando, 2 carter de cobertura de aluminio cromado, 2 brazos de palanca de aluminio cromado, 1 barra de aluminio anodizado, 1 dispositivo de reenganche superior, 1 contacto superior, 1 angular de soporte, 1 varilla superior regulable, 1 varilla inferior, 1 boca en el suelo, 1 abrazadera acompañante, 1 patrón de taladrar, 1 pictograma adhesivo (flecha verde), 1 instrucción de instalación/mantenimiento.

Article n°	KIT barra	Puerta
4204305.002	EX LA A	Otros tipos de puertas multiuso

KIT EXUS® LX INOX

Barra antipánico para cerraduras de embutir - CE EN 1125:2008

KIT EXUS® LX EN ACERO INOX

Descripción

La barra antipánico EXUS LX ha sido fabricada totalmente en acero inox, constituida por una barra horizontal que se acopla en los brazos de palanca fijados a los mecanismos de mando para el accionamiento de la cerradura.

- Resistencia máxima a la corrosión y notable robustez de todo el conjunto;
- Óptimo aspecto estético;
- Reversible para la apertura hacia la derecha o hacia la izquierda;
- Aplicable a puertas de una y dos hojas;
- Adecuado para puertas PROGET/UNIVER/REVER y otros tipos de puertas antipánico;
- La barra horizontal es de acero inox satinado AISI 304, de sección elíptica de 40 x 20 mm, y 1150 mm de longitud;
- Los dos brazos de palanca son de acero inox satinado AISI 304;
- Los dos mecanismos de mando, han sido realizados en acero inox AISI 304;
- Los dos carter y los tapones de cobertura son de acero inox satinado AISI 304, de los cuales uno de ellos con etiqueta EXIT que identifica el lado cerradura;
- La cerradura es del tipo antipánico/cortafuego para cilindro de perfil europeo;
- Los mandos externos y la relativa placa, son de acero inox satinado AISI 304 mientras la placa inferior es de acero galvanizado.

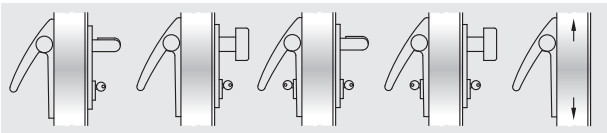

BM BSP DC BM DC BSP A

Variaciones a pedido (ver pág. 25)

- Cerradura antipánico tipo MAC® 1, con función también de control de acceso
- Cilindros cifrados o maestros
- Microinterruptor y pasacable para señalización de la apertura de la puerta

VERSIONES DISPONIBLES

KIT para puertas de hoja simple o para hoja activa de puertas de dos hojas

Contenido del KIT: 1 cerradura antipánico reversible entrada 65 mm, 1 inserto para contacto cerradura, 2 mecanismos de mando de acero inox, 2 carter de cobertura de acero inox, 2 brazos de palancacarter de acero inox, 1 barra de acero inox, 1 mando externo de acero inox, 1 medio cilindro con 3 llaves, 1 cilindro doble con 3 llaves (solo versión DC), 1 patrón de taladrar, 1 pictograma adhesivo (flecha verde), 1 instrucción de instalación/mantenimiento.

Article n°	KIT barra	Grosor hoja
4204301.023	EX LX BM*	60 mm
4204301.024	EX LX BSP	60 mm
4204301.025	EX LX DC BM*	60 mm
4204301.026	EX LX DC BM*	50 mm
4204301.027	EX LX DC BM*	40 mm
4204301.028	EX LX DC BSP	60 mm
4204301.029	EX LX DC BSP	50 mm
4204301.030	EX LX DC BSP	40 mm

DC - Versiones con cilindro pasante
* versiones que se pueden combinar con la cerradura MAC® 1

KIT para hoja pasiva de puertas de dos hojas. Adecuados para puertas PROGET/UNIVER/REVER cortafuego y multiuso

Contenido del KIT: 1 contracerradura antipánico entrada 80 mm, 2 mecanismos de mando de acero inox, 2 carter de cobertura de acero inox, 2 brazos de palanca de acero inox, 1 barra de acero inox, 1 dispositivo de reenganche superior, 1 boca en el suelo, 1 abrazadera acompañante (excluido REVER y UNIVER MULTIUSO), 1 patrón de taladrar, 1 pictograma adhesivo (flecha verde), 1 instrucción de instalación/mantenimiento.

Article n°	KIT barra	Puerta
4204302.007	EX LX A	PROGET** cortafuego y multiuso
4204302.008	EX LX A	UNIVER cortafuego
4204302.009	EX LX A	REVER y UNIVER multiuso

**producidos después del 01.01.2005

KIT para hoja pasiva de puertas de dos hojas. Adecuadas para otros tipos de puertas multiuso

Contenido del KIT: 1 contracerradura antipánico entrada 80 mm, 2 mecanismos de mando de acero inox, 2 carter de cobertura de acero inox, 2 brazos de palanca de acero inox, 1 barra de acero inox, 1 dispositivo de reenganche superior, 1 contacto superior, 1 angular de soporte, 1 varilla superior regulable, 1 varilla inferior, 1 boca en el suelo, 1 abrazadera acompañante, 1 patrón de taladrar, 1 pictograma adhesivo (flecha verde), 1 instrucción de instalación/mantenimiento.

Article n°	KIT barra	Puerta
4204305.003	EX LX A	Otros tipos de puertas multiuso

KIT EXUS® LP y LA para vidrieras

Barra antipánico para cerraduras de embutir - CE EN 1125:2008

KIT EXUS® LP EN NYLON NEGRO

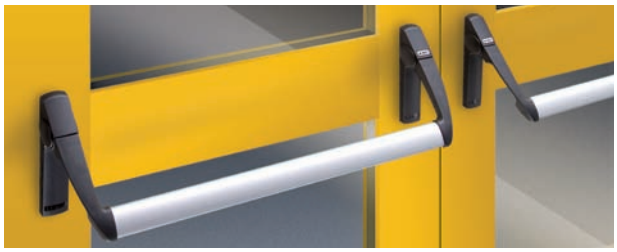

Descripción

La barra antipánico EXUS LP está constituida por una barra horizontal que se acopla en los brazos de palanca fijados a los mecanismos de mando para el accionamiento de la cerradura.

- Reversible para la apertura hacia la derecha o hacia la izquierda;
- Aplicable en herrajes de vidrieras de hoja simple o de dos hojas;
- La barra horizontal es de aluminio anodizado extruido de sección elíptica de 40 x 20 mm y 1150 mm de longitud;
- Los dos brazos de palanca son de nylon negro con núcleo de acero galvanizado;
- Los dos mecanismos de mando, han sido realizados en acero galvanizado con cárter de cobertura de nylon negro de los cuales uno tiene una etiqueta EXIT que identifica el lado de cierre;
- La cerradura es del tipo antipánico/cortafuego para herrajas vidriados y utiliza cilindros de perfil europeo;
- Los mandos externos son de resina negra brillante.

VERSIONES DISPONIBLES

KIT para puertas de hoja simple o para hoja activa de puertas de dos hojas

Contenido del KIT: 1 cerradura antipánico entrada 40 mm, 1 placa de contacto cerradura, 2 mecanismos de mando, 2 carter de cobertura en nylon negro, 2 brazos de palanca en nylon negro, 1 barra de aluminio anodizado, 1 manillar externo con arandelas de resina negra, 1 pictograma adhesivo (flecha verde), 1 instrucción de instalación/mantenimiento.

Article n°	KIT barra	Grosor de hasta
4204306.001	EX LP BM V	70 mm
4204306.002	EX LP DC BM V	70 mm

DC - Versiones para cilindro pasante (cilindro excluido), mecanismos en acero inox AISI 304

KIT para hoja pasiva de puertas de dos hojas

Contenido del KIT: 1 contracerradura antipánico entrada 30 mm, 2 mecanismos de mando, 2 carter de cobertura en nylon negro, 2 brazos de palanca en nylon negro, 1 barra de aluminio anodizado, 1 dispositivo de reenganche superior, 1 contacto superior, 1 varilla superior regulable, 1 varilla inferior, 1 boca en el suelo, 1 Pictograma adhesivo (flecha verde), 1 instrucción de instalación/mantenimiento.

Article n°	KIT barra	Grosor de hasta
4204306.003	EX LP A V	70 mm

KIT EXUS® LA EN ALUMINIO

Descripción

La barra antipánico EXUS LA está constituida por una barra horizontal que se acopla en los brazos de palanca fijados a los mecanismos de mando para el accionamiento de la cerradura.

- Reversible para su montaje a la derecha o a la izquierda;
- Aplicable en herrajes de vidrieras de una y dos hojas;
- La barra horizontal es de aluminio anodizado extruido de sección elíptica de 40 x 20 mm y 1150 mm de longitud;
- Los dos brazos de palanca son de aleación de aluminio, acabado cromado brillante;
- Los dos mecanismos de mando, han sido realizados en acero galvanizado con cárter de cobertura de aleación de aluminio de acabado cromado brillante, de los cuales uno tiene una etiqueta EXIT que identifica el lado de cierre;
- La cerradura es del tipo antipánico/cortafuego para herrajas vidriados y utiliza cilindros de perfil europeo;
- Los mandos externos son de acero inox satinado;
- Acabado de los brazos y carter con cromo trivalente en el respeto de las normas ROSH.

VERSIONES DISPONIBLES

KIT para puertas de hoja simple o para hoja activa de puertas de dos hojas

Contenido del KIT: 1 cerradura antipánico entrada 40 mm, 1 placa de contacto cerradura, 2 mecanismos de mando, 2 carter de cobertura de aluminio cromado brillante, 2 brazos de palanca de aluminio cromado brillante, 1 barra de aluminio anodizado, 1 manillar externo con arandelas de acero inox, 1 pictograma adhesivo (flecha verde), 1 instrucción de instalación/mantenimiento.

Article n°	KIT barra	Grosor de hasta
4204306.004	EX LA BM V	70 mm
4204306.005	EX LA DC BM V	70 mm

DC - Versiones para cilindro pasante (cilindro excluido), mecanismos en acero inox AISI 304

KIT para hoja pasiva de puertas de dos hojasx

Contenido del KIT: 1 contracerradura antipánico entrada 30 mm, mecanismos de mando, carter de cobertura de aluminio cromado brillante, 2 brazos de palanca de aluminio cromado brillante, 1 barra de aluminio anodizado, 1 dispositivo de reenganche superior, 1 contacto superior, 1 varilla superior regulable, 1 varilla inferior, 1 boca en el suelo empotrable, 1 pictograma adhesivo (flecha verde), 1 instrucción de instalación/mantenimiento.

Article n°	KIT barra	Grosor de hasta
4204306.006	EX LA A V	70 mm

KIT EXUS® LX para vidrieras

Barra antipánico para cerraduras de embutir - CE EN 1125:2008

KIT EXUS® LX EN ACERO INOX

Descripción

La barra antipánico EXUS LX ha sido fabricada totalmente en acero inox, constituida por una barra horizontal que se acopla en los brazos de palanca fijados a los mecanismos de mando para el accionamiento de la cerradura.

- Resistencia máxima a la corrosión y notable robustez de todo el conjunto;
- Óptimo aspecto estético;
- Reversible para su montaje a la derecha o a la izquierda;
- Aplicable en herrajes de vidrieras de una y dos hojas;
- La barra horizontal es de acero inox AISI 304 satinado, de sección elíptica 40 x 20 mm y 1150 mm de longitud;
- Los dos brazos de palanca son de acero inox AISI 304 satinado;
- Los dos mecanismos de mando, han sido realizados en acero inox AISI 304;
- Los carter y tapones de cobertura son de acero inox AISI 304 satinado, cada uno de ellos con etiqueta EXIT que individua el lado de cierre;
- La cerradura es del tipo antipánico/cortafuego para herrajes vidriados y utiliza cilindros de perfil europeo;
- Los mandos externos son de acero inox satinado.

VERSIONES DISPONIBLES

KIT para puertas de hoja simple o para hoja activa de puertas de dos hojas

Contenido del KIT: 1 cerradura antipánico reversible entrada 40 mm, 1 placa de contacto cerradura, 2 mecanismos de mando de acero inox, 2 carter de cobertura de acero inox, 2 brazos de palanca de acero inox, 1 barra de acero inox, 1 manillar externo con arandelas de acero inox, 1 pictograma adhesivo (flecha verde), 1 instrucción de instalación/mantenimiento.

Article n°	KIT barra	Grosor de hasta
4204306.007	EX LX BM V	70 mm
4204306.008	EX LX DC BM V	70 mm

DC - Versiones para cilindro pasante (cilindro excluido)

KIT para hoja pasiva de puertas de dos hojas

Contenido del KIT: 1 contracerradura antipánico entrada 30 mm, 2 mecanismos de mando de acero inox, 2 carter de cobertura de acero inox, 2 brazos de palanca de acero inox, 1 barra de acero inox, 1 dispositivo de reenganche superior, 1 contacto superior, 1 varilla superior regulable, 1 varilla inferior, 1 boca en el suelo, 1 pictograma adhesivo (flecha verde), 1 instrucción de instalación/mantenimiento.

Article n°	KIT barra	Grosor de hasta
4204306.009	EX LX A V	70 mm

MANDOS EXTERNOS PARA VIDRIERAS

Article n°	Descripción
4211104.002	Maneta de acero inox con arandela, acabado satinado, de serie para KIT EXUS LA y LX
4211104.001	Maneta de resina negra brillante con arandelas, de serie para EXUS LP

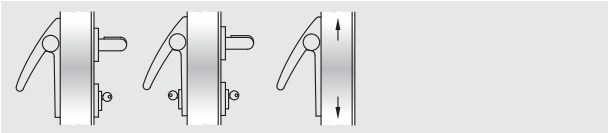

BM DC BM A

Variaciones a pedido (ver pág. 25)

- Microinterruptor y pasacable para señalización de la apertura de la puerta
- Las versiones LP y LA pueden tener la barra horizontal barnizada de color RAL
- Las versiones LP pueden tener la barra de acero inox satinado

NOTA

Para hojas pasivas es obligatoria la aplicación de una abrazadera acompañante para garantizar el funcionamiento correcto del secuenciador de cierre y, si fuera necesario, también para evitar el encastre de las dos hojas en el caso de apertura contemporánea

Twist

PRESENTACIÓN

Barras antipánico TWIST
Las barras TWIST están marcadas CE según la norma europea UNI EN 1125:2008 entrada en vigor el 1 de enero de 2010 prevé una serie de innovaciones sustanciales ampliando aún más los requisitos requeridos para la máxima seguridad y la facilidad de apertura.

El KIT ideado para vuestras exigencias
Toda la serie de barras **TWIST** es propuesta en KIT funcionales y elegantes para presentarla en el marco más apropiado a la distribución.
La confección del KIT es determinante para dar garantías al cliente, al instalador y al usuario final de recibir un sistema antipánico completo en todas sus partes que seguramente responde totalmente a aquel certificado CE.

Acabados
La barra antipánico **TWIST** se propone de serie en la versión de **NYLON negro** combinada a la barra de **ALUMINIO annodizado**. La barra también puede solicitarse en color RAL como también los mandos externos y esto permite una infinidad de soluciones estéticas.

Certificaciones y repuestos
Dada la importancia de mantener la conformidad de todo el sistema certificado CE se ha puesto una atención especial en los repuestos porque forman parte de todo el sistema que ha sido sometido a prueba según la normativa UNI EN 1125:2008 y esenciales para el mantenimiento del certifica-do CE.
Sólo montando un **repuesto original NINZ** se dispone de la garantía de que el producto mantiene sus características y no las modifica en el tiempo.
Precisamente por estos motivos todas las instrucciones de la barra antipánico **TWIST** reproducen además de las indicaciones para una colocación correcta in situ y mantenimiento, también un dibujo de despiece desde el cual identificar cada mínimo detalle del sistema certificado y todas las referencias necesarias para la solicitud de los repuestos.

La barra **TWIST** con su nueva confección demuestra la voluntad de la empresa NINZ s.p.A de creer en el desarrollo del mercado invirtiendo en los proyectos y en la imagen empresarial para dar a sus productos un valor adicional manteniendo aún una relación calidad-precio muy competitiva.

Maneta NYLON negro

NOTA
De serie las barras TWIST se combinan con la barra de NYLON NEGRO.

TWIST - Características, certificaciones

Barra antipánico

NINZ FIREDOORS

CARACTERÍSTICAS

- Barra antipánico de la línea clásica pero siempre actual- que se suministra en la combinación estándar de brazos/ carter en nylon negro y barra de aluminio anodizado;
- Certificado para cerraduras a empotrar con entrada de 65 mm para hoja simple y para hoja activa, y con entrada de 80 mm para hoja pasiva;
- Reversible para el montaje en puertas hacia la derecha o hacia la izquierda;
- Saliente 100 mm;
- Propuesto en un KIT completo, con embalaje en una sola caja de color negro/verde;
- Etiqueta aplicada sobre el embalaje que identifica las características del producto;
- Amplia gama de personalizaciones: barra coloreada, manillares coloreados o de acero inox, cerradura con función también de control de acceso, cilindros especiales cifrados o maestros.

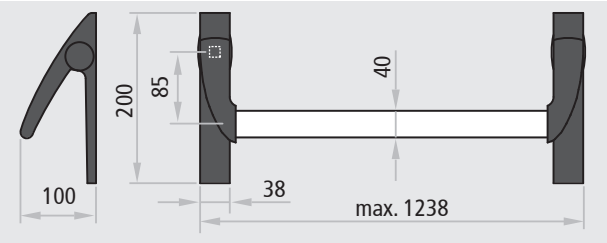

Twist

Idóneo también para puertas con clasificación de hasta: h

EI2 120 REI 120 cortahumo

CERTIFICACIÓN

Idonea para puerta de una hoja y para hoja activa y pasiva de puertas de dos hojas con una dimensión de hasta 1350 x2880 mm/hoja, de masa de 300 Kg/hoja.

CE

Denominació	DISPOSITIVO ANTIPÁNICO TWIST
Productor	Ninz S.p.A. Corso Trento, 2/A I-38061 ALA (TN)/ITALIA
Año aplicación marca	08
Número y año de la norma	EN 1125:2008
Organismo de certificación	0425
Número del certificado CE	1228-CPD-2007
Clasificación	**3 7 7 B 1 3 2 1 A A**

1° Categoría de uso: muy frecuente
2° Durabilidad: 200.000 ciclos
3° Peso de la puerta: superior a los 200 kg
4° Idonea para puertas cortafuego/cortahumo
5° Seguridad: adecuado para las vías de escape
6° Alta resistencia a la corrosión 96 h
7° Seguridad de los bienes 1000 N
8° Saliente de la barra de hasta 150 mm
9° Tipo de accionamiento con barra de empuje
10° Adecuado para puerta de una y dos hojas

ICIM

ATTESTATO DI CONFORMITÀ
DIRETTIVA 89/106/CEE
CERTIFICATE OF CONFORMITY
DIRECTIVE 89/106/CEE

CE 0425

Questo certificato è rilasciato in conformità a quanto prescritto dall'Art.6 par.2 lettera b) del DPR 21 aprile 1993, n°246 (Direttiva 89/106/CEE) ed attesta la conformità del prodotto di seguito identificato agli Art.1, Art.2 ed allegato A del DPR 21 aprile 1993, n°246 (Direttiva 89/106/CEE)

This certificate has been issued in conformity to what prescribed by the Art.6 par.2 letter b) of the DPR 21/04/1993, n°246 (Directive 89/106/EC) and certifies the conformity of the product described below to the Art.1, Art.2 and attachment A of DPR 21/04/1993, n°246 (Directive 89/106/EC)

ATTESTATO N°	**1228** - CPD - 2007	***CERTIFICATE N°***
Organismo notificato		***Notified Body***
ICIM S.p.A. - Piazza A. Diaz, 2 – 20123 MILANO (ITALY)		**N° d'identification: 0425**
Dati Fabbricante		***Manufacturer***
Sede legale	**NINZ S.p.A. Corso Trento, 2/A 38061 ALA (TN) ITALY**	*Head office*
Unità operativa		*Operative unit*
Dati prodotto		***Product***
Tipologia	**DISPOSITIVI ANTIPANICO PER USCITE DI SICUREZZA AZIONATI MEDIANTE UNA BARRA ORIZZONTALE** ***PANIC EXIT DEVICES***	*Type*
Denominazione	Dispositivo antipanico: serie "TWIST" "EXUS LP" "EXUS LA" "EXUS LX" Serrature antipanico: art. AP16/18, SCA 1 3201001-019/020, 4506002.17 (V) Controserrature antipanico: art. AP020P, AP020U, 4506002.18 (V) Dispositivo superiore: art. 3105080, 3105024, 4506003 (V) Riscontro asta: art. 2401036, 2401046, 2401044, 4506005 (V) Boccola pavimento: art. 2401001, 2401007, 3105091, 4509006 (V) Aste verticali: art. 3305015, 3305016, 3305002, 4509003 (V) Riscontro serratura: art. 2401006, 2401005, 2401015, 2401014, 4506006 (V) Comandi esterni: art. BM, BSP, BS, BMC, BC, B, A, BM inox, BM alu, BSP inox, BSP alu	*Denomination*
Sistema di attestazione della conformità	**1**	*Attestation of conformity*
Norma di riferimento	**EN1125:2008**	*Standard*
Classificazione	**3 7 7 B 1 3 2 1 A A**	*Classification*
Eventuali estensioni	**Nessuna / *None***	***Extensions***
Eventuali condizioni di subordine della Certificazione CE	**Nessuna / *None***	***Possible conditions of subordination of the CE Certification***

Il presente attestato è valido esclusivamente per il prodotto indicato. Eventuali varianti da apportare devono essere approvate da ICIM SpA
The present issue is valid only for the product described above. Possibile changes to be brought in have to be approved by ICIM S.p.A.

Data di emissione *First issue*	Emissione corrente *Current Issue*	Data di scadenza *Expiring date*	
18/04/2007	**07/05/2009**	**17/04/2017**	**ICIM S.p.A.** Il Presidente Ing. Tullio Badino

KIT TWIST

Barra antipánico para cerraduras de embutir - CE EN 1125:2008

KIT TWIST EN NYLON NEGRO

Descripción

La barra antipánico TWIST nylon está constituida por una barra horizontal de aluminio anodizado que se acopla en los brazos de palanca fijados a los mecanismos de mando para el accionamiento de la cerradura.

- Reversible para su montaje a la derecha o a la izquierda;
- Aplicable a puertas de una y dos hojas;
- Adecuado para puertas PROGET/UNIVER/REVER y otros tipos de puertas antipánico;
- La barra horizontal ha sido realizada en extruido de aluminio anodizado de sección elíptica de 40x20 mm y 1150 mm de longitud;
- Los dos brazos de palanca son de nylon negro con núcleo de acero galvanizado;
- Los dos mecanismos de mando, han sido realizados en acero galvanizado con cárter de cobertura de nylon negro de los cuales uno tiene una etiqueta EXIT que identifica el lado cerradura;
- La cerradura es del tipo antipánico/cortafuego para cilindro de perfil europeo;
- Los mandos externos como la placa son de nylon negro, mientras la placa inferior es de acero galvanizado.

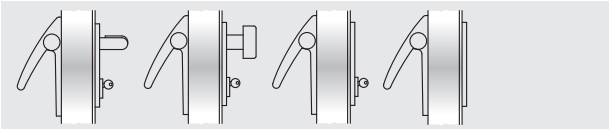

BM BSP BS BC

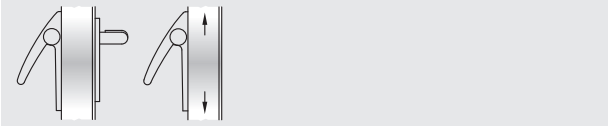

BMC A

Variaciones a pedido (ver pág. 25)

- Barra aluminio barnizada en los colores RAL
- Mandos externos BM y BSP de acero inox satinado
- Mandos externos BM y BSP barnizados en los colores RAL
- Cerradura antipánico tipo MAC® 1, con función también de control de acceso
- Cilindros cifrados o maestros
- Microinterruptor y pasacable para señalización de la apertura de la puerta

VERSIONES DISPONIBLES

KIT para puertas de hoja simple o para hoja activa de puertas de dos hojas

Contenido del KIT: 1 cerradura antipánico entrada 65 mm, 1 inserto para contacto cerradura, 2 mecanismos de mando, 2 carter de cobertura en nylon negro, 2 brazos de palanca en nylon negro, 1 barra de aluminio anodizado, 1 mando externo en nylon negro, 1 medio cilindro con 3 llaves, 1 patrón de taladrar, 1 pictograma adhesivo (flecha verde), 1 instrucción de instalación/mantenimiento.

Article n°	KIT barra	Grosor hoja
4204301.031	TW BM*	60 mm
4204301.032	TW BSP	60 mm
4204301.033	TW BS	60 mm
4204301.034	TW BMC	60 mm
4204301.035	TW BC	60 mm

*versiones que se pueden combinar con la cerradura MAC® 1

KIT para hoja pasiva de puertas de dos hojas. Adecuados para puertas PROGET/UNIVER/REVER cortafuego y multiuso

Contenido del KIT: 1 contracerradura antipánico entrada 80 mm, 2 mecanismos de mando, 2 carter de cobertura en nylon negro, 2 brazos de palanca en nylon negro, 1 barra de aluminio anodizado, 1 dispositivo de reenganche superior, 1 boca en el suelo, 1 abrazadera acompañante (excluido REVER y UNIVER MULTIUSO), 1 patrón de taladrar, 1 pictograma adhesivo (flecha verde), 1 instrucción de instalación/mantenimiento.

Article n°	KIT barra	Puerta
4204302.010	TW A	PROGET** cortafuego y multiuso
4204302.011	TW A	UNIVER cortafuego
4204302.012	TW A	REVER y UNIVER multiuso

**producidos después del 01.01.2005

KIT para hoja pasiva de puertas de dos hojas. Adecuadas para otros tipos de puertas multiuso

Contenido del KIT: 1 contracerradura antipánico entrada 80 mm, 2 mecanismos de mando, 2 carter de cobertura en nylon negro, 2 brazos de palanca en nylon negro, 1 barra de aluminio anodizado, 1 dispositivo de reenganche superior, 1 contacto superior, 1 angular de soporte, 1 varilla superior regulable, 1 varilla inferior, 1 boca en el suelo, 1 abrazadera acompañante, 1 patrón para taladrar, 1 pictograma adhesivo (flecha verde), 1 instrucción de instalación/mantenimiento.

Article n°	KIT barra	Puerta
4204305.004	TW A	Otros tipos de puertas multiuso

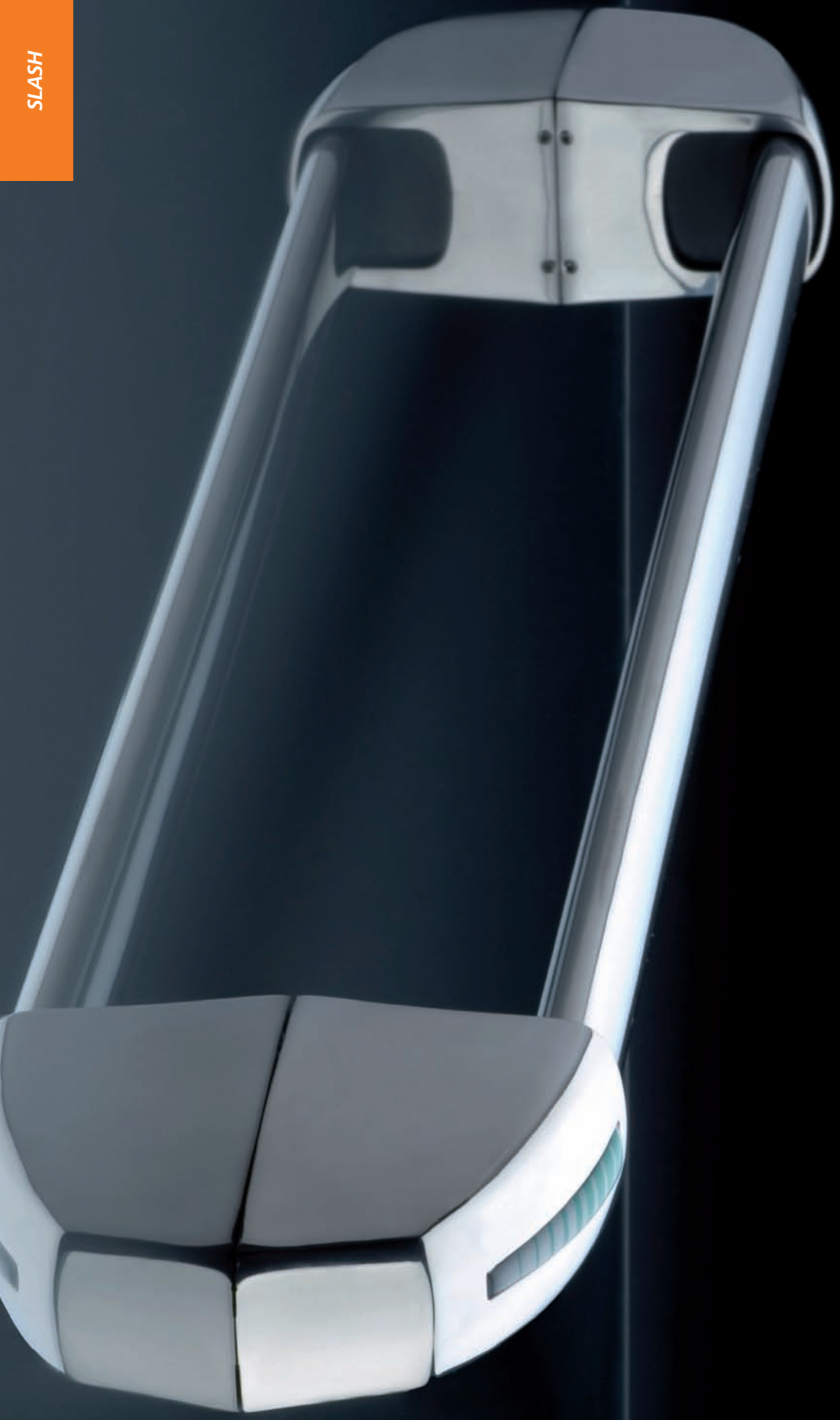

PRESENTACIÓN

Barras antipánico SLASH

La firma Ninz S.p.A., empresa líder en el sector de las puertas cortafuego, se confirma una vez más una empresa que mira hacia delante, hacia el futuro con una búsqueda continua que imprime una fuerte identidad para el diseño y la tecnología a sus productos como la nueva gama de barras antipánico SLASH.
Todas las barras SLASH están marcadas CE según la norma europea UNI EN 1125:2008 entrada en vigor el 1 de enero de 2010 y que prevé una serie de innovaciones sustanciales ampliando ulteriormente los requisitos requeridos para la máxima seguridad y facilidad de apertura.

El KIT ideado para vuestras exigencias

Toda la serie de barras **SLASH** es propuesta en elegantes y funcionales KIT para presentarla en el marco más apropiado a la distribución.
La confección del KIT es determinante para dar garantías al cliente, al instalador y al usuario final de recibir un sistema antipánico completo en todas sus partes que seguramente responde totalmente a aquel certificado CE.

Acabados

Además de la versión ya testeada en **NYLON negro** combinada a la barra de **ALUMINIO anodizado**, han nacido nuevas combinaciones como aquella en **acero INOX satinado** o en **ALUMINIO cromado brillante** combinado a la barra de **ALUMINIO anodizado**. Se pueden disponer de varias color y de superficie para otras tantas soluciones estéticas.

Certificaciones y repuestos

Dada la importancia de mantener la conformidad de todo el sistema certificado CE se ha puesto especial atención a los repuestos porque forman parte de todo el sistema que ha sido sometido a prueba según la normativa UNI EN 1125:2008 y esenciales para el mantenimiento del certificado CE.
Sólo montando un **repuesto original NINZ** se tiene la garantía que el producto mantiene sus características y no las modifica en el tiempo.
Precisamente por estos motivos todas las instrucciones de la barra antipánico **SLASH** reproducen además de las indicaciones para una colocación correcta in situ y mantenimiento, también un dibujo de despiece desde el cual identificar cada mínimo detalle del sistema certificado y todas las referencias necesarias para la solicitud de los repuestos.

Con la ampliación de la gama y la nueva confección de la barra antipánico **SLASH**, la firma NINZ S.p.A. demuestra la voluntad de la empresa de creer en el desarrollo del mercado invirtiendo en los proyectos y en la imagen empresarial para dar a las puertas cortafuego y a la serie de accesorios un valor adicional manteniendo una relación calidad-precio muy competitiva.

Maneta NYLON negro

Maneta ALUMINIO con palanca de INOX y placa de ALUMINIO cromada

Maneta de acero INOX satinado

NOTA
De serie los mandos externos se suministran con el mismo acabado de la barra

SLASH - Características, certificaciones

Barra antipánico

CARACTERÍSTICAS

- Barra antipánico que se distingue de los otros modelos por el diseño particular y las formas redondeadas de los carter. Esta característica, además de mejorar el aspecto estético, evita todo riesgo de accidente durante el uso;
- Se suministra en las combinaciones de color y superficie, de acero inox satinado para los carter de cobertura y la barra, o con el carter de aluminio cromado brillante y la barra de aluminio anodizado y otra vez la combinación clásico, pero siempre actual, de los carter de nylon negro con la barra de aluminio anodizado;
- Certificado para cerraduras a empotrar con entrada de 65 mma para hoja simple y para hoja activa, y con entrada de 80 mm para hoja pasiva;
- Reversible para su montaje a la derecha o a la izquierda;
- Saliente 75 mm;
- Propuesto en un KIT completo, con embalaje en una sola caja de color negro/anaranjado;
- Etiqueta aplicada sobre el embalaje que identifica las características del producto;
- Amplia gama de personalización: barra coloreada, manillares coloreados o de acero inox, cerradura con función también de control de acceso, cilindros especiales cifrados o maestros.

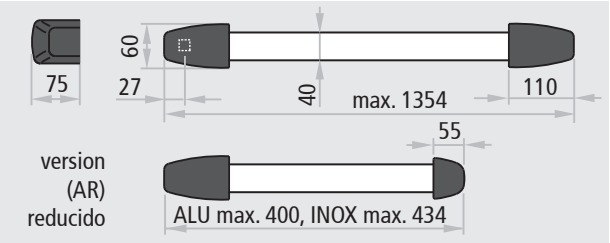

Idonea también para puertas con clasificación de hasta:

EI$_2$120 REI 120 cortahumo

CERTIFICACIÓN

Idonea para puerta de una hoja y para hoja activa y pasiva de puertas de dos hojas con una dimensión de hasta 1350 x 2880 mm/hoja, de masa de 300 Kg/hoja.

CE

Denominación	DISPOSITIVO ANTIPÁNICO SLASH
Fabricante	Ninz S.p.A. Corso Trento, 2/A I-38061 ALA (TN)/ITALIA
Año aplicación marca	08
Número y año de la norma	EN 1125:2008
Organismo de certificación	0425
Número del certificación CE	1308-CPD-2007
Clasificación	**3 7 7 B 1 3 2 2 B A**

1° Categoría de uso: muy frecuente
2° Durabilidad: 200.000 ciclos
3° Peso de la puerta: superior a los 200 kg
4° Idonea para puertas cortafuego/cortahumo
5° Seguridad: adecuado para las vías de escape
6° Alta resistencia a la corrosión 96 h
7° Seguridad de los bienes 1000 N
8° Saliente de la barra de hasta 100 mm
9° Tipo de accionamiento con barra de contacto
10° Adecuado para puerta de una y dos hojas

ICIM

ATTESTATO DI CONFORMITÀ
DIRETTIVA 89/106/CEE
CERTIFICATE OF CONFORMITY
DIRECTIVE 89/106/CEE

CE 0425

Questo certificato è rilasciato in conformità a quanto prescritto dall'Art.6 par.2 lettera b) del DPR 21 aprile 1993, n°246 (Direttiva 89/106/CEE) ed attesta la conformità del prodotto di seguito identificato agli Art.1, Art.2 ed allegato A del DPR 21 aprile 1993, n°246 (Direttiva 89/106/CEE)

This certificate has been issued in conformity to what prescribed by the Art.6 par.2 letter b) of the DPR 21/04/1993, n°246 (Directive 89/106/EC) and certifies the conformity of the product described below to the Art.1, Art.2 and attachment A of DPR 21/04/1993, n°246 (Directive 89/106/EC)

ATTESTATO N°	**1308** - CPD - 2007	*CERTIFICATE N°*
Organismo notificato		*Notified Body*
ICIM S.p.A. - Piazza A. Diaz, 2 – 20123 MILANO (ITALY)		N° d'identification: 0425
Dati Fabbricante		*Manufacturer*
Sede legale	NINZ S.p.A. Corso Trento, 2/A 38061 ALA (TN) ITALY	*Head office*
Unità operativa		*Operative unit*
Dati prodotto		*Product*
Tipologia	DISPOSITIVI ANTIPANICO PER USCITE DI SICUREZZA AZIONATI MEDIANTE UNA BARRA ORIZZONTALE *PANIC EXIT DEVICES*	*Type*
Denominazione	Dispositivo antipanico: Modelli "SLASH", "SLASH AR", "SLASH ALU" "SLASH ALU AR", "SLASH INOX", "SLASH INOX AR"	*Denomination*
	Serrature antipanico: art. AP16/18, SCA 1 3201001.019/020	
	Controserrature antipanico: art. AP020P, AP020U	
	Dispositivo superiore: art. 3105080, 3105024	
	Riscontro asta: art. 2401036, 2401046, 2401044	
	Boccola pavimento: art. 2401001, 2401007, 3105091	
	Aste verticali: art. 3305015, 3305016, 3305002	
	Riscontro serratura: art. 2401006, 2401005, 2401015, 2401014	
	Comandi esterni: art. BM, BSP, BS, BMC, BC, B, A, BM inox, BM alu, BSP inox, BSP alu	
Sistema di attestazione della conformità	1	*Attestation of conformity*
Norma di riferimento	EN1125:2008	*Standard*
Classificazione	3 7 7 B 1 3 2 2 B A	*Classification*
Eventuali estensioni	Nessuna / *None*	*Extensions*
Eventuali condizioni di subordine della Certificazione CE	Nessuna / *None*	*Possible conditions of subordination of the CE Certification*

Il presente attestato è valido esclusivamente per il prodotto indicato. Eventuali varianti da apportare devono essere approvate da ICIM SpA
The present issue is valid only for the product described above. Possibile changes to be brought in have to be approved by ICIM S.p.A.

Data di emissione *First issue*	Emissione corrente *Current issue*	Data di scadenza *Expiring date*
31/05/2007	08/09/2009	30/05/2017

ICIM S.p.A.
Il Presidente
Ing. Tullio Badino

KIT SLASH NYLON NEGRO

Barra antipánico para cerraduras de embutir - CE EN 1125:2008

NINZ FIREDOORS

KIT SLASH EN NYLON NEGRO

Descripción

La barra antipánico SLASH nylon está constituida por una barra horizontal de aluminio anodizado y un tubo de conexión interna que se acopla en los mecanismos de mando para el accionamiento de la cerradura.

- Reversible para su montaje a la derecha o a la izquierda;
- Aplicable a puertas de una y dos hojas;
- Adecuado para puertas PROGET/UNIVER/REVER y otros tipos de puertas antipánico;
- La barra horizontal es de aluminio anodizado extruido de sección elíptica de 40 x 20 mm y 1150 mm de longitud y dispone de tubo de conexión;
- Los dos mecanismos de mando, han sido realizados en acero galvanizado con cárter de cobertura de nylon negro de los cuales uno tiene una etiqueta verde que identifica el lado de cierre;
- La cerradura es del tipo antipánico/cortafuego para cilindro de perfil europeo;
- Los mandos externos como la placa son de nylon negro, mientras la placa inferior es de acero galvanizado.

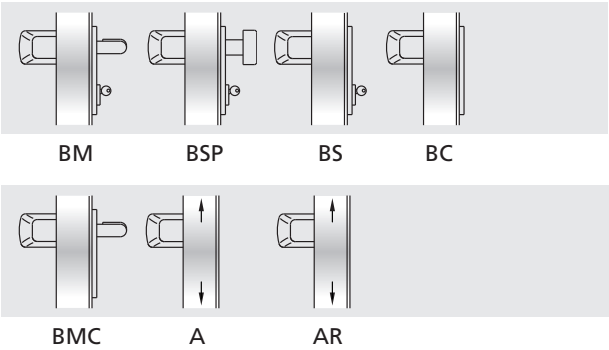

Variaciones a pedido (ver pág. 25)

- Barra aluminio barnizada en los colores RAL
- Mandos externos BM y BSP de acero inox satinado
- Mandos externos BM y BSP barnizados en los colores RAL
- Cerradura antipánico tipo MAC® 1, con función también de control de acceso
- Cilindros cifrados o maestros
- Microinterruptor y pasacable para señalización de la apertura de la puerta

VERSIONES DISPONIBLES

KIT para puertas de hoja simple o para hoja activa de puertas de dos hojas

Contenido del KIT: 1 cerradura antipánico entrada 65 mm, 1 inserto para contacto cerradura, 2 mecanismos de mando, 2 carter de cobertura en nylon negro, 1 barra de aluminio anodizado con tubo de conexión y distanciador, 1 placa cubre orificios en nylon color RAL 9006 con placa inferior, 1 mando externo en nylon negro, 1 medio cilindro con 3 llaves, 1 patrón de taladrar, 1 pictograma adhesivo (flecha verde), 1 instrucción de instalación/mantenimiento.

Article n°	KIT barra	Grosor hoja
4204301.036	SL BM*	60 mm
4204301.037	SL BSP	60 mm
4204301.038	SL BS	60 mm
4204301.039	SL BMC	60 mm
4204301.040	SL BC	60 mm

*versiones que se pueden combinar con la cerradura MAC® 1

KIT para hoja pasiva de puertas de dos hojas. Adecuados para puertas PROGET/UNIVER/REVER cortafuego y multiuso

Contenido del KIT: 1 contracerradura antipánico entrada 80 mm, 2 mecanismos de mando, 2 carter de cobertura en nylon negro, 1 barra de aluminio anodizado con tubo de conexión y distanciador, 1 dispositivo de reenganche superior, 1 boca en el suelo, 1 abrazadera acompañante (excluido REVER y UNIVER MULTIUSO), 1 patrón de taladrar, 1 pictograma adhesivo (flecha verde), 1 instrucción de instalación/mantenimiento.

Article n°	KIT barra	Puerta
4204302.013	SL A	PROGET** cortafuego y multiuso
4204302.014	SL A	UNIVER cortafuego
4204302.015	SL A	REVER y UNIVER multiuso
4204302.016	SL AR	PROGET** cortafuego y multiuso
4204302.017	SL AR	UNIVER cortafuego
4204302.018	SL AR	REVER y UNIVER multiuso

AR (reducido) a usar para hoja pasiva con ancho FM L2 ≤ 500mm
**producidos después del 01.01.2005

KIT para hoja pasiva de puertas de dos hojas. Adecuadas para otros tipos de puertas multiuso

Contenido del KIT: 1 contracerradura antipánico entrada 80 mm, 2 mecanismos de mando, 2 carter de cobertura en nylon negro, 1 barra de aluminio anodizado con tubo de conexión y distanciador, 1 dispositivo de reenganche superior, 1 contacto superior, 1 angular de soporte, 1 varilla superior regulable, 1 varilla inferior, 1 boca en el suelo, 1 abrazadera acompañante, 1 patrón para taladrar, 1 pictograma adhesivo (flecha verde), 1 instrucción de instalación/mantenimiento.

Article n°	KIT barra	Puerta
4204305.005	SL A	Otros tipos de puertas multiuso
4204305.006	SL AR	Otros tipos de puertas multiuso

AR (reducido) a usar para hoja pasiva con ancho FM L2 ≤ 500mm

KIT SLASH ALU ALUMINIO

Barra antipánico para cerraduras de embutir - CE EN 1125:2008

KIT SLASH EN ALUMINIO

Descripción

La barra antipánico SLASH ALU está constituida por una barra horizontal de aluminio anodizado y un tubo de conexión interna que se acoplan en los mecanismos de mando para el accionamiento de la cerradura.

- Reversible para su montaje a la derecha o a la izquierda;
- Aplicable a puertas de una hoja simple y para puertas de dos hojas;
- Adecuado para puertas PROGET/UNIVER/REVER y otros tipos de puertas antipánico;
- La barra horizontal es de aluminio anodizado extruido de sección elíptica de 40 x 20 mm y 1150 mm de longitud y dispone de tubo de conexión;
- Los dos mecanismos de mando, han sido realizados en acero galvanizado con cárter de cobertura de aleación de aluminio de acabado cromado brillante, de los cuales uno tiene una etiqueta verde que identifica el lado de cierre;
- La cerradura es del tipo antipánico/cortafuego para cilindro de perfil europeo;
- Los mandos externos, están compuestos por una manilla o pomo de acero inox AISI 304 y placa en aleación de aluminio acabado cromado brillante;
- Acabado de los carter y placa manillar con cromo trivalente en el respeto de la normativa ROSH.

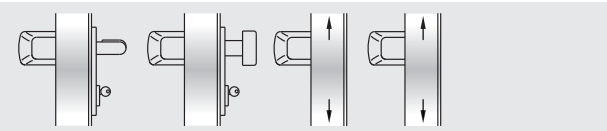

BM BSP A AR

Variaciones a pedido (ver pág. 25)

- Barra aluminio barnizada en los colores RAL
- Cerradura antipánico tipo MAC® 1, con función también de control de acceso
- Cilindros cifrados o maestros
- Microinterruptor y pasacable para señalización de la apertura de la puerta

VERSIONES DISPONIBLES

KIT para puertas de hoja simple o para hoja activa de puertas de dos hojas

Contenido del KIT: 1 cerradura antipánico entrada 65 mm, 1 inserto para contacto cerradura, 2 mecanismos de mando, 2 carter de cobertura de aluminio cromado brillante, 1 barra de aluminio anodizado con tubo de conexión y distanciador, 1 placa cubre orificios en nylon negro con placa inferior, 1 mando externo inox/aluminio, 1 medio cilindro con 3 llaves, 1 patrón de taladrar, 1 pictograma adhesivo (flecha verde), 1 instrucción de instalación/mantenimiento.

Article n°	KIT barra	Grosor hoja
4204301.041	SL ALU BM*	60 mm
4204301.042	SL ALU BSP	60 mm

*versiones que se pueden combinar con la cerradura MAC® 1

KIT para hoja pasiva de puertas de dos hojas. Adecuados para puertas PROGET/UNIVER/REVER cortafuego y multiuso

Contenido del KIT: 1 contracerradura antipánico entrada 80 mm, 2 mecanismos de mando, 2 carter de cobertura de aluminio cromado brillante, 1 barra de aluminio anodizado con tubo de conexión y distanciador, 1 dispositivo de reenganche superior, 1 boca en el suelo, 1 abrazadera acompañante (excluido REVER y UNIVER MULTIUSO), 1 patrón de taladrar, 1 pictograma adhesivo (flecha verde), 1 instrucción de instalación/mantenimiento.

Article n°	KIT barra	Puerta
4204302.019	SL ALU A	PROGET** cortafuego y multiuso
4204302.020	SL ALU A	UNIVER cortafuego
4204302.021	SL ALU A	REVER y UNIVER multiuso
4204302.022	SL ALU AR	PROGET** cortafuego y multiuso
4204302.023	SL ALU AR	UNIVER cortafuego
4204302.024	SL ALU AR	REVER y UNIVER multiuso

AR reducido) a usar para hoja pasiva con ancho FM L2 ≤ 500mm
**producidos después del 01.01.2005

KIT para hoja pasiva de puertas de dos hojas. Adecuadas para otros tipos de puertas multiuso

Contenido del KIT: 1 contracerradura antipánico entrada 80 mm, 2 mecanismos de mando, 2 carter de cobertura de aluminio cromado, 1 barra de aluminio anodizado con tubo de conexión y distanciador, 1 dispositivo de reenganche superior, 1 contacto superior, 1 angular de soporte, 1 varilla superior regulable, 1 varilla inferior, 1 boca en el suelo, 1 abrazadera acompañante, 1 patrón de taladrar, 1 pictograma adhesivo (flecha verde), 1 instrucción de instalación/mantenimiento.

Article n°	KIT barra	Puerta
4204305.007	SL ALU A	Otros tipos de puertas multiuso
4204305.008	SL ALU AR	Otros tipos de puertas multiuso

AR (reducido) a usar para hoja pasiva con ancho FM L2 ≤ 500mm

KIT SLASH INOX

Barra antipánico para cerraduras de embutir - CE EN 1125:2008

KIT SLASH EN ACERO INOX

Descripción

La barra antipánico SLASH inox está constituida por una barra horizontal de acero inox y un tubo de conexión interna que se acopla en los mecanismos de mando para el accionamiento de la cerradura.

- Óptima resistencia a la corrosión y a los golpes;
- Estética de vanguardia;
- Fijación segura de los carter;
- Reversible para su montaje a la derecha o a la izquierda;
- Aplicable a puertas de una y dos hojas;
- Adecuado para puertas PROGET/UNIVER/REVER y otros tipos de puertas antipánico;
- La barra horizontal es de acero inox satinado AISI 304, de sección elíptica 40 x 20 mm, de 1150 de longitud y dispone de un tubo de conexión;
- Los dos mecanismos de mando, son de acero galvanizado con carter de cobertura de acero inox AISI 304 satinado, de los cuales uno con etiqueta verde que identifica el lado de cierre;
- La cerradura es del tipo antipánico/cortafuego para cilindro de perfil europeo;
- Los mandos externos y la relativa placa, son de acero inox satinado AISI 304 mientras la placa inferior es de acero galvanizado.

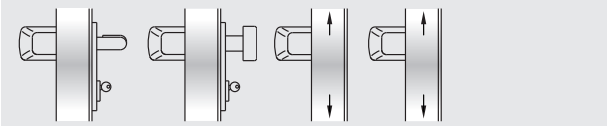

BM BSP A AR

Variaciones a pedido (ver pág. 25)

- Cerradura antipánico tipo MAC® 1, con función también de control de acceso
- Cilindros cifrados o maestros
- Microinterruptor y pasacable para señalización de la apertura de la puerta

VERSIONES DISPONIBLES

KIT para puertas de hoja simple o para hoja activa de puertas de dos hojas

Contenido del KIT: 1 cerradura antipánico reversible entrada 65 mm, 1 inserto para contacto cerradura, 2 mecanismos de mando, 2 carter de cobertura de acero inox, 1 barra de acero inox con tubo de conexión y distanciador, 1 placa cubre orificios en nylon negro con placa inferior, 1 mando externo de acero inox, 1 medio cilindro con 3 llaves, 1 patrón de taladrar, 1 pictograma adhesivo (flecha verde), 1 instrucción de instalación/mantenimiento.

Article n°	KIT barra	Grosor hoja
4204301.043	SL inox BM*	60 mm
4204301.044	SL inox BSP	60 mm

*versiones que se pueden combinar con la cerradura MAC® 1

KIT para hoja pasiva de puertas de dos hojas. Adecuados para puertas PROGET/UNIVER/REVER cortafuego y multiuso

Contenido del KIT: 1 contracerradura antipánico entrada 80 mm, 2 mecanismos de mando, 2 carter de cobertura de acero inox, 1 barra de acero inox con tubo de conexión y distanciador, 1 dispositivo de reenganche superior, 1 boca en el suelo, 1 abrazadera acompañante (excluido REVER y UNIVER MULTIUSO), 1 patrón de taladrar, 1 pictograma adhesivo (flecha verde), 1 instrucción de instalación/mantenimiento.

Article n°	KIT barra	Puerta
4204302.025	SL inox A	PROGET** cortafuego y multiuso
4204302.026	SL inox A	UNIVER cortafuego
4204302.027	SL inox A	REVER y UNIVER multiuso
4204302.028	SL inox AR	PROGET** cortafuego y multiuso
4204302.029	SL inox AR	UNIVER cortafuego
4204302.030	SL inox AR	REVER y UNIVER multiuso

AR (reducido) a usar para hoja pasiva con ancho FM L2 ≤ 500mm
**producidos después del 01.01.2005

KIT para hoja pasiva de puertas de dos hojas. Adecuadas para otros tipos de puertas multiuso

Contenido del KIT: 1 contracerradura antipánico entrada 80 mm, 2 mecanismos de mando, 2 carter de cobertura de acero inox, 1 barra de acero inox con tubo de conexión y distanciador, 1 dispositivo de reenganche superior, 1 contacto superior, 1 angular de soporte, 1 varilla superior regulable, 1 varilla inferior, 1 boca en el suelo, 1 abrazadera acompañante, 1 patrón para taladrar, 1 pictograma adhesivo (flecha verde), 1 instrucción de instalación/mantenimiento.

Article n°	KIT barra	Puerta
4204305.009	SL inox A	Otros tipos de puertas multiuso
4204305.010	SL inox AR	Otros tipos de puertas multiuso

AR (reducido) a usar para hoja pasiva con ancho FM L2 ≤ 500mm

Informaciones generales

Barra antipánico – Componentes del sistema

COMPONENTES DEL SISTEMA CERTIFICADO

Todas las barras antipánico NINZ se suministran en KIT completos para garantizar la conformidad con la norma EN 1125:2008 y de consecuencia la certificación CE del producto.

Los ejemplos que siguen sirven para entender de qué accessorios está compuesta una barra antipánico para ser conforme con la muestra certificada

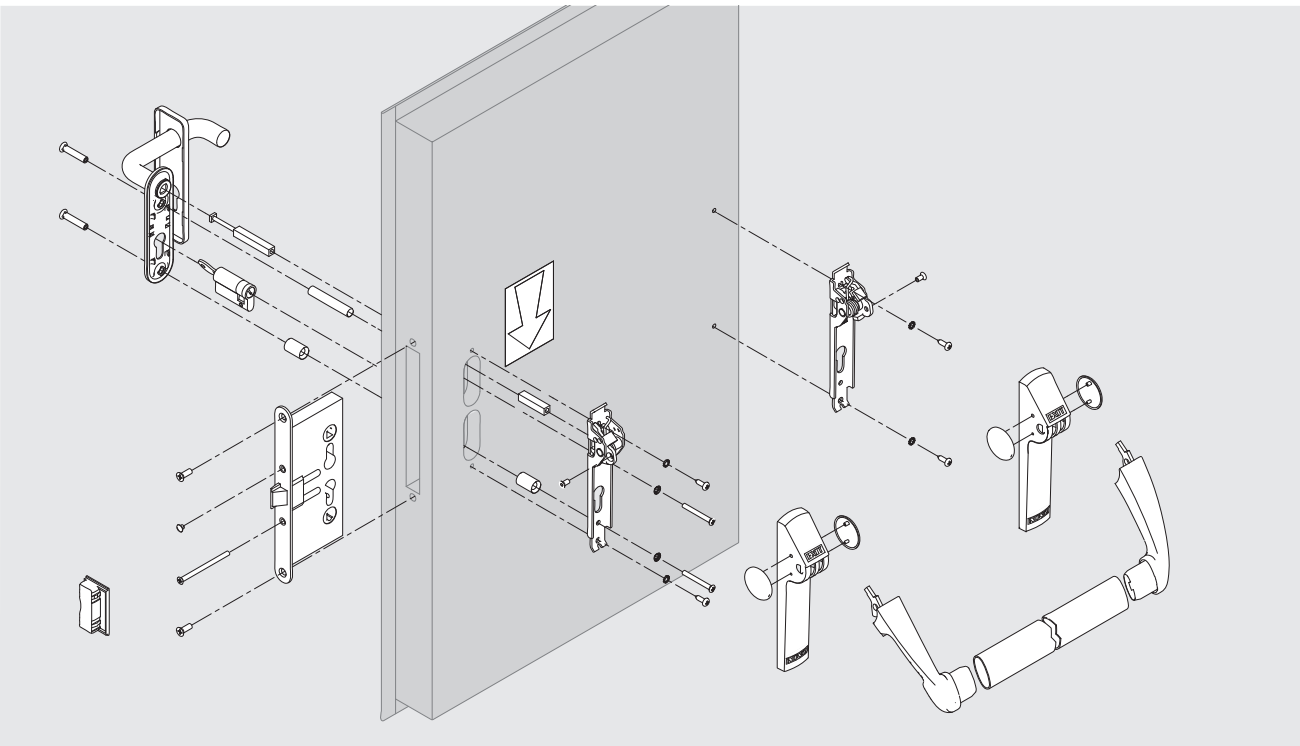

Componentes que forman parte del sistema Exus para puerta de una hoja

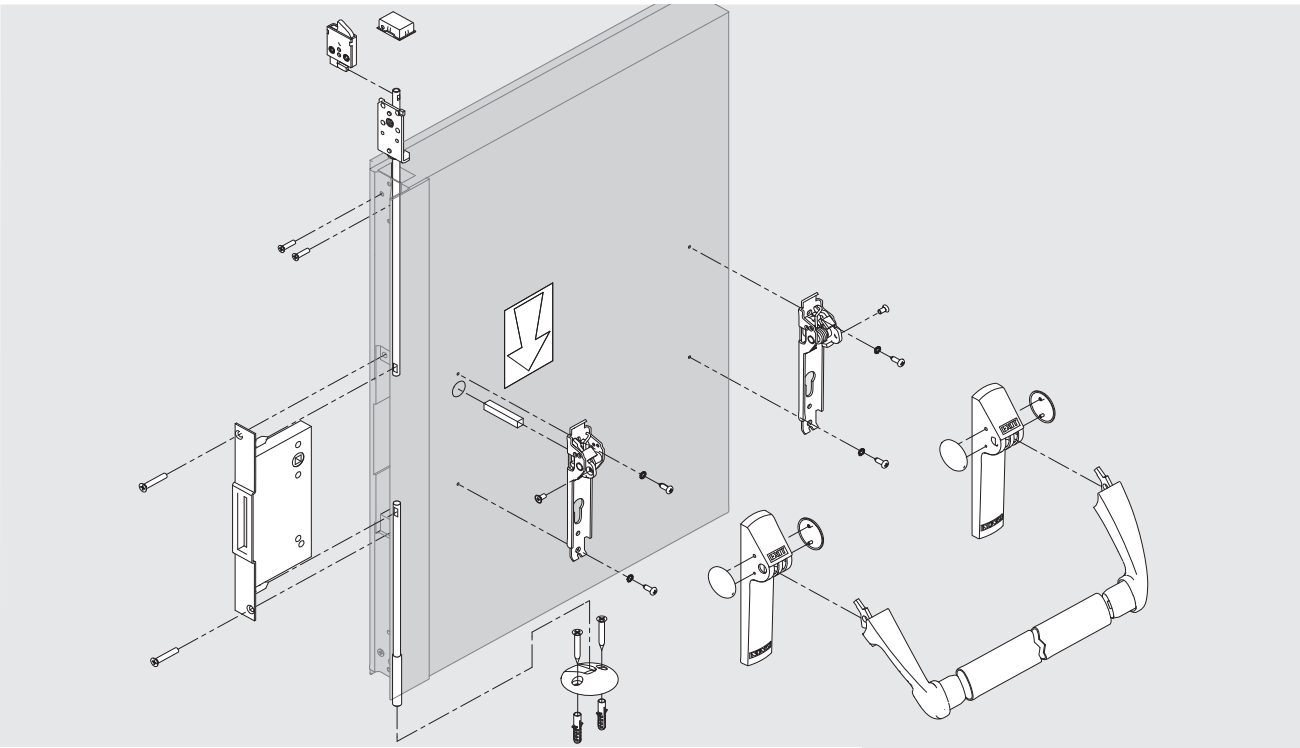

Componentes que forman parte del sistema Exus para hoja pasiva de puerta de 2 hojas

Variaciones a pedido

Para barras antipánico

MANDOS EXTERNOS EN INOX

Para todos los KIT de nylon negro, con exclusión de aquellos para puertas vidriadas, se pueden solicitar los mandos externos BM y BSP de acero inox satinado.

BM inox

BSP inox

MANDOS EXTERNOS DE PLÁSTICO COLOREADO

Para todos los KIT de nylon negro, con exclusión de aquellos para puertas vidriadas, se pueden solicitar los mandos externos BM y BSP de polipropileno PP barnizado.

Colores disponibles:

RAL 1023	RAL 7016	RAL 7035	RAL 9006*	RAL 9010

*aluminium claro

BMC coloreada RAL1023

BSPC coloreada RAL1023

BARRA HORIZONTAL BARNIZADA

Para todos los KIT, con exclusión de aquellos con la barra de acero inox, se puede tener la barra horizontal de aluminio barnizado de color RAL requerido.

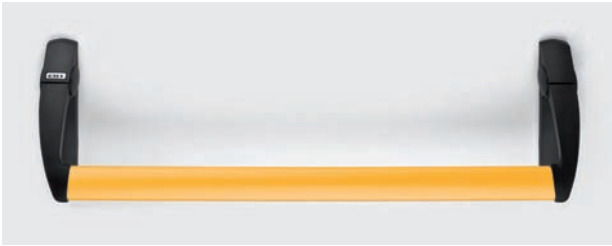

VERSIÓN «E» CON MICROINTERRUPTOR

Todos los KIT pueden disponer de microinterruptor incorporado en el mecanismo del lado de las bisagras, utilizable para señalar la apertura de la puerta. El suministro incluye el cable y el pasacable para la conexión eléctrica entre la barra y la pared.

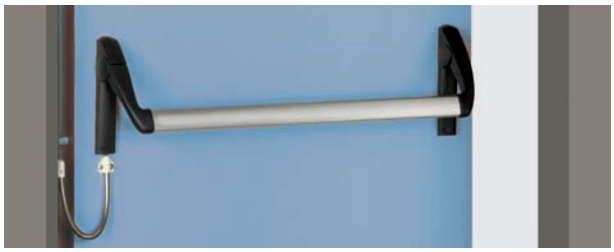

SISTEMA DE CONTROL DE ACCESO «MAC® 1»

Para todos los KIT, con mando externo tipo BM, salvo los de aquellos para puertas vidriadas, es posible solicitar la cerradura antipánico con función también de control de acceso. El suministro comprende la cerradura MAC® 1 y el mando exterior con los LED de señalización aplicados en la placa. La cerradura MAC® 1 no es reversible, es necesario indicar el sentido de apertura de la puerta.

DATOS TÉCNICOS
- **Alimentación a 12-24 Vcc, 12-24 Vca**
- **Absorción 250 mA con arranque a 500 mA**
- **Temporizador incorporado, tiempo fijo 30 segundos**
- **Posibilidad de alimentación continua (parado durante el día)**

Maneta de nylon negro con LED

Maneta de acero inox con LED

Dibujos de dimensiones

Para los componentes de barra antipánico

Article n°	Descripción
3201001.016	Cerradura para puertas de una hoja y hoja activa (AP 16/18)
3201001.024	Contracerradura para hoja pasiva (AP 020 P)
3201001.008	Contracerradura para hoja pasiva UNIVER MULTIUSO y REVER (AP 020 U)
3201001.041	Cerradura MAC® 1 izquierda (SX)
3201001.042	Cerradura MAC® 1 derecha (DX)
2401001.001	Boca inferior para hoja pasiva PROGET y MULTIUSO
3105019.001	Boca inferior para hoja pasiva UNIVER
3105020.001	Boca inferior para hoja pasiva REVER
2401006.001	Inserto de contacto cerradura para puerta de una hoja PROGET y MULTIUSO
3105080.001	Dispositivo superior para hoja pasiva PROGET y MULTIUSO
3105024.001	Dispositivo superior para hoja pasiva UNIVER y REVER
2401046.001	Contacto superior para hoja pasiva PROGET y MULTIUSO
3305001.001	Brazo acompañante para hoja pasiva

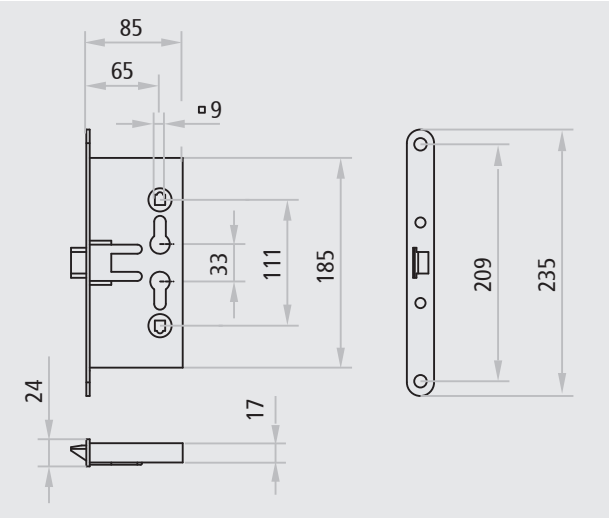

Cerradura para puertas de una hoja y hoja activa

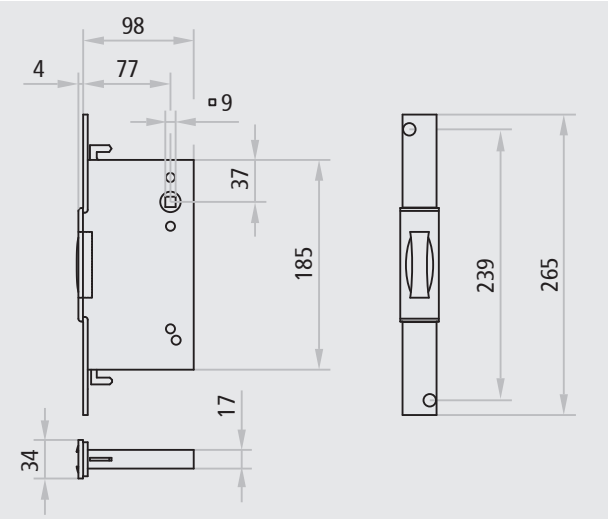

Contracerratura para hoja pasiva

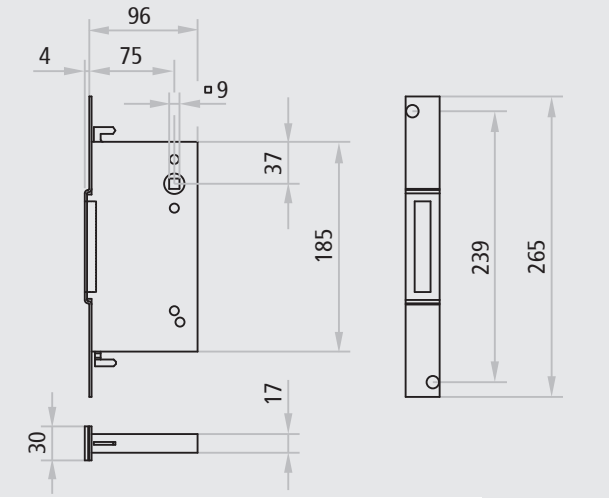

Contracerradura para hoja pasiva UNIVER MULTIUSO y REVER

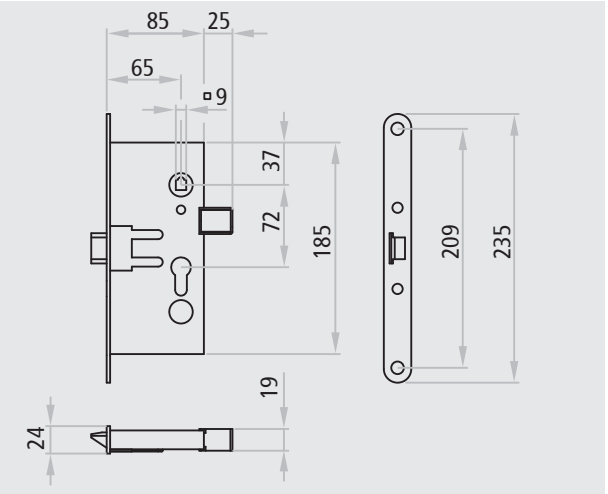

Cerradura MAC® 1 (ejemplo izquierda)

Dibujos de dimensiones

Para los componentes de barra antipánico

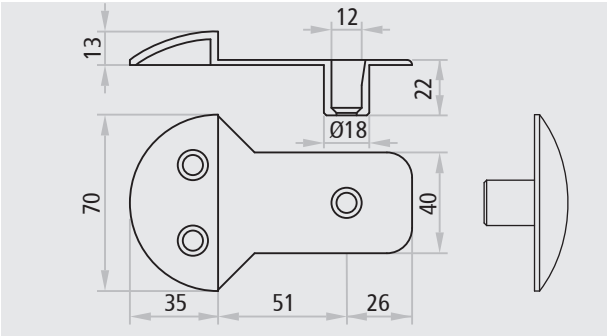

Boca inferior para hoja pasiva PROGET y MULTIUSO

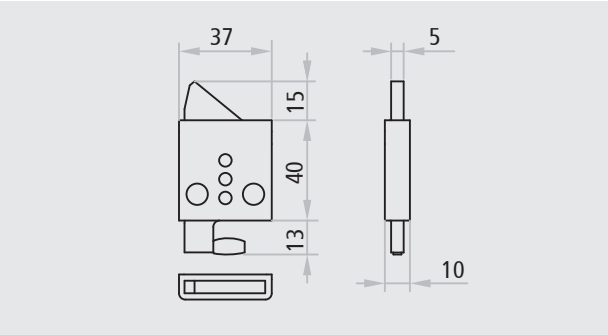

Dispositivo superior para hoja pasiva PROGET y MULTIUSO

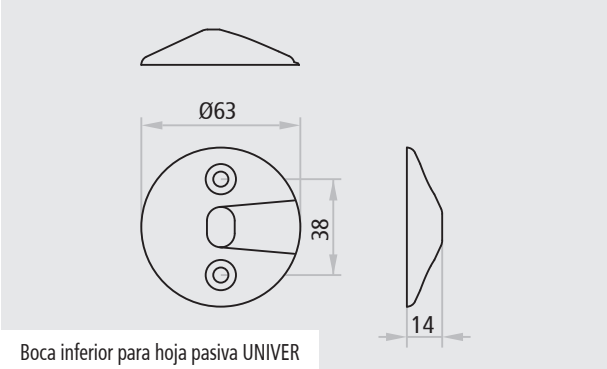

Boca inferior para hoja pasiva UNIVER

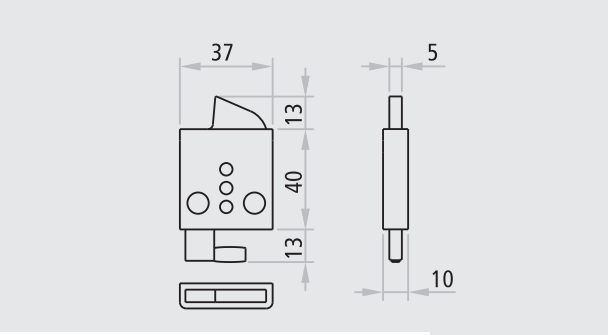

Dispositivo superior para hoja pasiva UNIVER y REVER

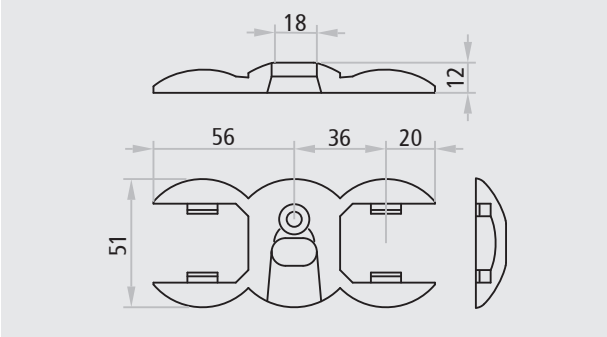

Boca inferior para hoja pasiva REVER

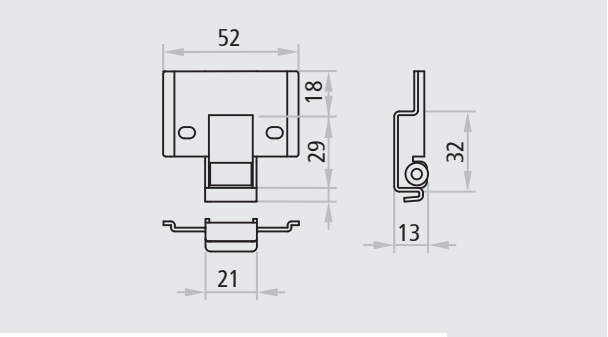

Contacto superior para hoja pasiva PROGET y MULTIUSO

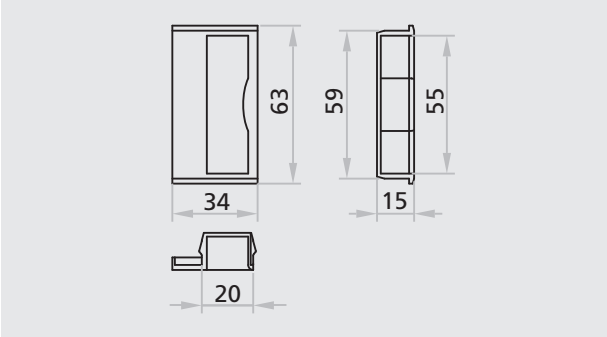

Inserto de contacto cerradura para puerta de una hoja PROGET y MULTIUSO

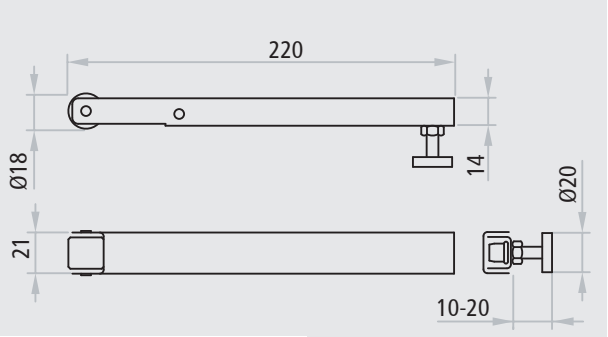

Brazo acompañante para hoja pasiva

Dibujos de dimensiones para vidrieras

Para los componentes de barra antipánico

Article n°	Descripción
4506002.17	Cerradura para hoja simple y hoja activa
4506002.18	Contracerradura para hoja pasiva
4506006	Placa de contacto cerradura para puerta de una hoja
3105000	Dispositivo y contacto superior para hoja pasiva
3105099	Boca inferior para hoja pasiva

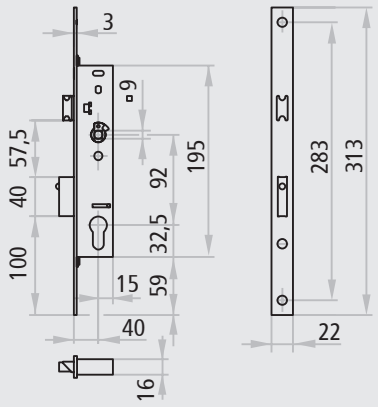

Cerradura para hoja simple u hoja activa

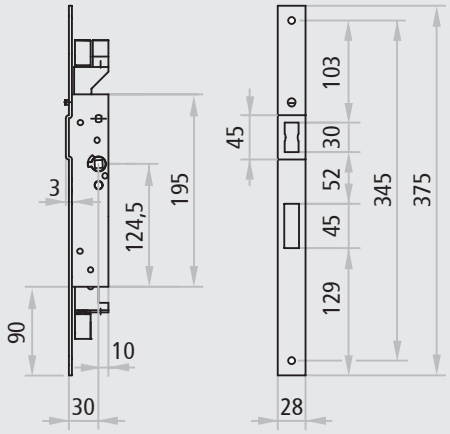

Contracerratura para hoja pasiva

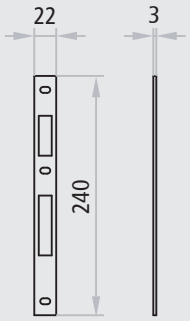

Placa de contacto cerradura para puerta de una hoja

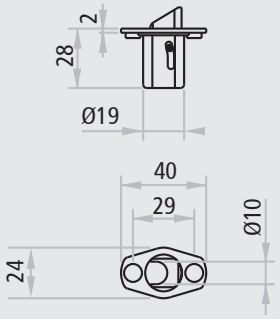

Dispositivo superior para hoja pasiva

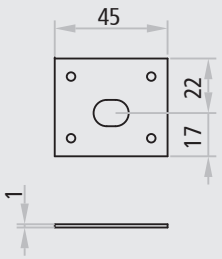

Contacto superior para hoja pasiva

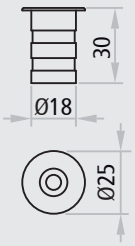

Boca inferior para hoja pasiva

ADVERTENCIAS

Las características de seguridad para las personas, de las barras antipánico, son de importancia fundamental a los fines de su conformidad con la norma EN 1125:2008, por lo tanto, la misma norma no admite modificaciones de ningún tipo, con la excepción para aquellas que están descritas en las instrucciones de montaje del fabricante.

Todas las instrucciones de montaje NINZ® para barras antipánico contienen la lista de los elementos que han sido ensayados y aprobados para el uso con el dispositivo para las salidas antipánico y que pueden ser fabricados por separado.

No se admiten modificaciones en el sistema certificado y cada componente debe permanecer tal cual es.

No se permite utilizar componentes diferentes de aquellos certificados y, por lo tanto, contenidos en la fabricación.

Todos los componentes suministrados y descritos deben posicionarse y montarse de conformidad con las instrucciones de montaje por personal calificado.

Los dispositivos para las salidas antipánico fabricados de conformidad con la norma europea proporcionarán un grado elevado de seguridad para las personas y una adecuada seguridad para las cosas, éste debe montarse en puertas y marcos que se encuentren en buenas condiciones.

El montaje debe ser realizado por personal cualificado siguiendo y respetando todas las indicaciones aquí abajo mencionadas por el fabricante.

Una vez terminado el montaje debe medirse con un dinamómetro la fuerza necesaria a aplicar en la barra horizontal para desganchar la cerradura, las fuerzas detectadas deben anotarse en el registro de mantenimiento.

Las instrucciones deben ser conservadas por el titular de la actividad.

5002017/1 - C19
EDITION 01/2010
01.06.2010

Ninz S.p.A. | Corso Trento 2/A | I - 38061 Ala (TN)
Tel. +39 0464 678 300 | Fax +39 0464 679 025
info@ninz.it | www.ninz.it